defender
TRIFLES MAKE PERFECTION

X500

Operation manual
Инструкция

Модели
Моделі
Мадэлі
ահագործման փաստաթղթեր
Моделдери

X500

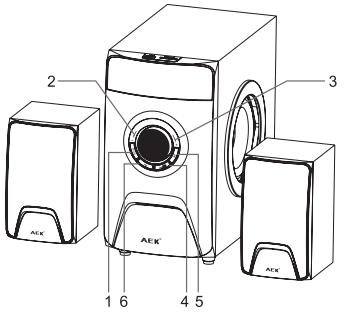

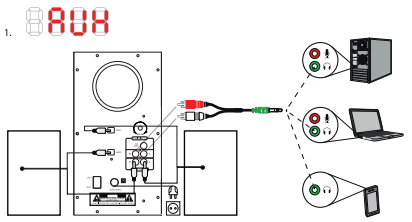

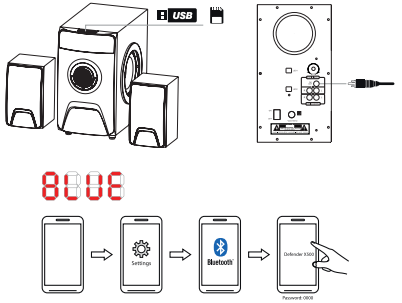

www.defender-global.com

CZ REPRODUKTOROVÝ SYSTÉM

Návod na použití Když produkt přebíráte, zkontrolujte, zda je celistvý a zda uvnitř nejsou volně se pohybující objekty.
Ochrana životního prostředí
Evropská směrnice 2002/96/EG a 2006/66/EU ustanovujete následující: Elektrická a elektronická zařízení stejně jako baterie nepatří do domovního odpadu. Spotřebitel se zavazuje odevzdat všechna zařízení a baterie po uplynutí jejich životnosti do příslušných sběren. Podrobnosti stanoví zákon příslušné země. Symbol na produktu, návod k obsluze nebo baleni na toto poukazuje. Recyklací a jinými způsoby zužitkování přispíváte k ochraně životního prostředí.
Technické parametry • Reproduktory • Subwoofer: 5,25" (26 W RMS) • Satelity: 2 x 3" širokopásmové (12 W RMS x 2) • Výstupní výkon: 50 W RMS • Frekvenční pásmo: 20 – 20 000 Hz • Nabíjení: 220–230 V/50 Hz • Bluetooth: 3.0+EDR
Bezpečnostní opatření: Používejte výrobek pouze k stanovenému účelu použití.
Pokud se přeprava zboží provádí při nízkých teplotách, před použitím nechte zboží ohřát v teplé místnosti (+ 16–25 °C) po dobu 3 hodin.
Vypněte výrobek pokaždé, když neplánujete jej použít pro delší dobu.
Nevystavujte výrobek vibracím a mechanickému zatížení, které by mohly způsobit mechanické poškození výrobku. V případě mechanického poškození na výrobek se nevztahuje žádná záruka.
Nerozebírejte. Tento výrobek neobsahuje žádné součásti, které byste mohli opravovat.
Není vhodné pro děti do 3 let. Tento výrobek může obsahovat malé součásti.
Nepoužívejte při teplotách nad nebo pod doporučenou teplotou (viz Návod k použití), při vzniku kondenzované vlhkosti a v agresivním prostředí.
V případě viditelných poškození tento výrobek nepoužívejte. Nepoužívejte zjevně vadný výrobek. Nepoužívejte výrobek pro průmyslové, lékařské a výrobní účely.
Když produkt přebíráte, zkontrolujte, zda je celistvý a zda uvnitř nejsou volně se pohybující objekty.
Datum výroby: viz obal
Pro údržbu a výměnu vadného výrobku obraťte se na společnost prodejce nebo na autorizované servisní středisko Defender. http://eng.defender-global.com/places/buy_list/service
Vyrobeno v Číně.

DE SOUND-SYSTEM

Anleitung Bei Entgegennahme der Ware überzeugen Sie sich bitte, dass die Ware unversehrt ist und sich keine frei beweglichen Teile im Inneren vorhanden sind.
Entsorgung
Dieses Gerät nicht im unsortierten Hausmüll entsorgen. An einer ausgewiesenen Sammelstelle für Elektro- und Elektronik-Altgeräte entsorgen. Dadurch tragen Sie zum Schutz der Ressourcen und der Umwelt bei. Für weitere Information wenden Sie sich bitte an Ihren Händler oder die örtlichen Behörden.
Kenndaten • Lautsprecher • Bassbox: 5,25" (26 W RMS) • Satelliten: 2 x 3" breitbandig (12 W RMS x 2) • Ausgangsleistung: 50 W RMS • Frequenzbereich: 20 – 20 000 Hz • Speisung: 220–230 V/50 Hz • Bluetooth: 3.0+EDR
Vorsichtsmaßnahmen: Die Ware nur bestimmungsgemäß nutzen.
Bei Transport der Ware unter den Minustemperaturen, die Ware vor Inbetriebnahme im warmen Raum (+16–25 °C) ca. 3 Stunden erwärmen lassen.
Das Gerät jedes Mal abschalten, wenn sein dauernder Betrieb nicht geplant ist.
Das Erzeugnis nicht den Vibrationen bzw. mechanischen Belastungen aussetzen, die die mechanischen Schäden verursachen können. Bei mechanischen Schäden wird keine Garantie übernommen.
Bei sichtbaren Schäden nicht nutzen. Das wissentlich nicht intakte Erzeugnis nicht nutzen.
Die Waren nicht für gewerbliche, medizinische oder betriebliche Zwecke nutzen.
Bei Entgegennahme der Ware überzeugen Sie sich bitte, dass die Ware unversehrt ist und sich keine frei beweglichen Teile im Inneren vorhanden sind.
Herstellungsdatum: siehe die Verpackung
Wegen der Wartung und Austausch des fehlerhaften Erzeugnisses wenden Sie sich an den Verkäufer oder das autorisierte Service-Zentrum von Defender. http://eng.defender-global.com/places/buy_list/service
Hergestellt in China.

EN 2.1 SPEAKER SYSTEM

Operation manual While receiving the product make sure that
it is unbroken and there are no freely moving objects inside the product.
Disposal of batteries, electrical and electronic equipment
This sign on the product, its batteries or package indicates that the product cannot be disposed together with domestic waste. It should be delivered to an appropriate batteries, electrical and electronic equipment collecting and recycling company.
Specification • Driver units • Subwoofer: 5,25" (26 W RMS) • Satellites: 2 x 3" full-range (12 W RMS x 2) • Total output power: 50 W RMS • Frequency response: 20 – 20 000 Hz • Power supply: 220–230 V/50 Hz • Bluetooth: 3.0+EDR
Usage precautions: Use the product for its intended purpose only.
In case when shipment of the product was conducted in subzero temperatures, then before operating, the product should be kept in a warm placement (+16–25°C or 60–77°F) within 3 hours.
Turn off the device each time, when it is not planned to use it for extended period of time.
Keep away from vibrations and mechanical stresses, which can cause mechanical damaging of the product. In case of mechanical damage no warranties are provided.
Do not disassemble. This product does not contain parts that are entitled to self-sufficient repair.
Keep away from children under the age of 3. May contain small parts.
Do not use the product at temperatures below and above recommended temperatures (see the operation manual), under the conditions of humidity evaporation, as well as in hostile environment.
Do not use in the presence of visual damage. Do not use when the product is obviously defective.
Do not use the product for industrial, medical or manufacturing purposes.
While receiving the product make sure that
it is unbroken and there are no freely moving objects inside the product.
Date of manufacture: see on the package
On the question of maintenance and replacement of a failed item apply to a dealer or Defender authorized service center. http://eng.defender-global.com/places/buy_list/service
Made in China.

ES SISTEMA DE ALTAVOCES

Instrucción Al aceptar el producto asegúrese de su integridad y de que dentro no haya objetos que se muevan con facilidad.
Eliminación
No deseche este aparato como residuo doméstico convencional. Devuélvalo a un punto de recogida de reciclado de piezas eléctricas y electrónicas WEEE. Con ello ayudará a preservar los recursos naturales y a proteger el medio ambiente. Contactar con su vendedor o las autoridades locales para obtener más información.
Especificaciones • Altavoces • Subwoofer: 5,25" (26 W RMS) • Satélites: 2 x 3" de banda ancha (12 W RMS x 2) • Potencia de salida: 50 W RMS • Rango de frecuencias: 20 – 20 000 Hz • Comida: 220–230 V/50 Hz • Bluetooth: 3.0+EDR
Medidas de precaución: Utilice el producto como es debido directamente.
En el caso de que el transporte del producto se haya efectuado a temperaturas bajo cero, antes de empezar a explotar el producto deje que éste se caliente en un local caluroso (+16–25 °C) durante 3 horas.
Apague el dispositivo cada vez que no planea utilizarlo durante un largo periodo de tiempo. No someta el producto a vibraciones ni a cargas mecánicas que puedan causar lesiones mecánicas del artículo. En el caso de que haya lesiones mecánicas no se ofrecerá ninguna garantía para el producto. No despiece el producto. El producto no contiene piezas que se puedan reparar de forma independiente. No está destinado para el uso de los niños menores de 3 años. Puede contener piezas pequeñas. No use el producto a temperaturas más bajas ni más altas que las recomendadas (ver el manual del usuario), así como en casos de humedad condensada y en el medio agresivo. No use el producto si tiene defectos visibles. No use dispositivos obviamente defectuosos. No utilice el producto para fines industriales, médicos o productivos. Al aceptar el producto asegúrese de su integridad y de que dentro no haya objetos que se muevan con facilidad.
Fecha de fabricación: ver el embalaje
En lo que se refiere al mantenimiento y sustitución del artículo defectuoso póngase en contacto con la empresa vendedora o con el servicio de asistencia técnica autorizado Defender.
http://eng.defender-global.com/places/buy_list/service
Made in China.

ARM ակուստիկ համակարգ

Նշանակությունը
մաքրող ծրագրի ակուստիկ համակարգ - ձայնի վերարտադրման սարք
Սարքավորումը նախատեսված է բնակիչի, առևտրային և արտադրողական գոտիներում օգտագործելու համար առանց վնասակար և վտանգավոր արտադրչողական գործունեների ազդեցության:
Պահպանման, փոխադրման և իրացման հատուկ պայմաններ նախատեսված չեն:
Տվյալ արտադրանքի շահագործման ժամկետի ավարտին թափոնների վերամշակումը պետք է կատարվի բոլոր պետական նորմատիվներին և օրենքների պահանջներին համապատասխան:
Արտադրության ժամկետը տես փաթեթի վրա
Պիտանելիության ժամկետը անսահմանափակ է http://eng.defender-global.com/places/buy_list/service
Շահագործման ժամկետը 3 թվի:

AZE AKUSTIK SISTEM

Təlimat Malı qəbul etdikdə onun bütövlüyünə, daxilində sərbəst hərəkət edən əşyaların olmamasına əmin olun.
Batareyaların, elektrik və elektron avadanlığın utilizasiyası
Malın, malın batareyalarının və ya qabın üzərində olan bu nişan, malın məişət tullantıları ilə utilizasiyasının qeyri-mümkünlüyünə göstərir. Mal, batareya, elektrik və elektron avadanlığının toplanması və utilizasiyası ilə məşğul olan şirkətin mantəqəsinə qətirilməlidir.
Texniki xarakteristikalar • Dinamikalar • Sabvufer: 5,25" (26 W RMS) • Peyklər: 2 x 3" genişzolaqlılar (12 W RMS x 2) • Çıxış gücü: 50 W RMS • Tezliklərin diapazonu: 20 - 20 000 Hz • Qidalanma: 220–230 /50 Hz • Bluetooth: 3.0+EDR
Ehtiyat tədbirləri: Maldan yalnız təyinatına görə istifadə etmək.
Əgər malın nəqli mənfi temperatur şəraitində aparılıbsa, istismara başlamazdan əvvəl mal isti qapalı bir yerdə (+16...+250C) 3 saat ərzində qızmalıdır.
Uzun müddətdə istifadə etmədiyiniz halda qurğunu hər dəfə şəbəkədən ayırmaq lazımdır.
Məmulatı, zərə vura bilən vibrasiyalara və mexaniki yüklərə məruz qoymamaq. Malın üzərində mexaniki zədələrin olması halında ona heç bir zəmanət verilmir.
Malı sökməmək. Bu məmulatın tərkibində təmir edilə bilən hissələr yoxdur.
3 yaşa qədər uşaqlar üçün nəzədə tutulmayıb. Tərkibində xırda hissələr ola bilər.
Tövsiyə edilən temperaturlardan kənar temperatur şəraitində (istifadəçi təlimatına bax), rütubətin kondensasiyası şəraitində və habelə təcavüzkar mühitlərdə istifadə etməmək.
Malın üzərində gözə çarpan zədələrin olması halında maldan istifadə etməmək. Bilərəkdən nasaz qurğudan istifadə etməmək.
Məmulatdan sənaye, tibbi və istehsalat məqsədi ilə istifadə etməmək.
Malı qəbul etdikdə onun bütövlüyünə, daxilində sərbəst hərəkət edən əşyaların olmamasına əmin olun.
İstehsalat tarixini qabın üzərində bax
Nasaz avadanlığın xidməti və ya təmiri üzrə məsələlərə görə satıcı-şirkətə və ya Defender səlahiyyətli servis markazına müraciat etməlisiniz. http://eng.defender-global.com/places/buy_list/service
Çində edilmişdir.

BEL АКУСТЫЧНАЯ СІСТЭМА

Інструкцыя Пры прыёме тавару пераканайцеся ў яго цэласнасці і адсутнасці ўнутры прадметаў, якія свабодна перамяшчаюцца.
Утылізацыя батарэек, электрычнага і электроннага абсталявання
Гэты знак на тавары, батарэйках да тавару або на ўпакоўцы азначае, што тавар не можа быць утылізаваны разам з бытавымі адкідамі. Ён павінен быць дастаўлены ў кампанію па зборы і ўтылізацыі батарэек, электрычнага і электроннага абсталявання.
Прызначэнне акустычная сістэма — прылада для праігравання гуку
Тэхнічныя характарыстыкі • Дынамікі • Сабвуфер: 5,25" (26 Вт RMS) • Сатэліты: 2 x 3" шырокапалосныя (12 Вт RMS x 2) • Выходная магутнасць: 50 Вт RMS • Дыяпазон частот: 20 - 20 000 Гц • Сілкаванне: 220-230 В/50 Гц • Bluetooth: 3.0+EDR
Меры засярогі: Выкарыстоўваць тавар толькі па прамым прызначэнні.
У выпадку, калі транспарцыроўка тавару ажыццяўлялася пры адмоўных тэмпературах, перад пачаткам эксплуатацыі трэба даць тавару сагрэцца ў цёплым памяшканні (+16-25 °C) на працягу 3 гадзін.
Выключаць прыладу кожны раз, калі не плануецца выкарыстоўваць яе на працягу доўгага перыяду часу.
Не падвяргаць выраб вібрацыям і механічным нагрузкам, здольным прывесці да механічных пашкоджанняў тавару. У выпадку наяўнасці механічных пашкоджанняў ніякіх гарантый на тавар не даецца.
Не разбіраць. Дадзены выраб не змяшчае частак, якія падлягаюць самастойнаму рамонту.
Не прызначаны для дзяцей да 3-х гадоў. Можа змяшчаць дробныя дэталі.
Не выкарыстоўваць пры температурах ніжэй або вышэй рэкамендуемых (гл. інструкцыю карыстальніка), пры ўзнікненні вільгаці, якая кандэнсуецца, а таксама ў агрэсіўным асяроддзі.
Не выкарыстоўваць пры бачных пашкоджаннях вырабу. Не карыстаюцца заведама неспраўнай прыладай.
Прылада прызначана для ўжывання ў жылых, камерцыйных і вытворчых зонах без упливу шкодных і небяспечных вытворчых фактараў.
Не выкарыстоўваць выраб у прамысловых, медыцынскіх або вытворчых мэтах.
Спецыяльныя ўмовы захоўвання, транспарцыроўкі і рэалізацыі не прадугледжаны.
Утылізацыя гэтага вырабу па завяршэнні яго тэрміну службы павінна выконвацца ў адпаведнасці з патрабаваннямі ўсіх дзяржаўных нарматываў і законаў
Пры прыёме тавару пераканайцеся ў яго цэласнасці і адсутнасці ўнутры прадметаў, якія свабодна перамяшчаюцца.
Дата вытворчасці: гл. на ўпакоўцы
Тэрмін прыдатнасці не абмежаваны
Па пытаннях абслугоўвання і замены наспраўнага выраба звяртайцеся да фірмы-прадаўца або ў аўтарызаваны сервісны цэнтр Defender. http://eng.defender-global.com/places/buy_list/service
Зроблена ў Кітаі. Тэрмін службы 3 года

BG АКУСТИЧЕСКА СИСТЕМА

Инструкция При получаване на стоката се убедете в нейнатацялостност и отсъствие вътре свободно движещите се предмети.
Рециклиране на батерии, електрическо и електронно оборудване
Този знак на стоката, батериите към стоката или на опаковката означава, че стоката не може да бъде рециклирана заедно с битови отпадъци. Тя следва да бъде доставена в компанията за събиране и рециклиране на батерии, електрическо и електронно оборудване.
Технически характеристики • Високоговорители • Субуфер: 5,25" (26 Вт RMS) • Сателити: 2 x 3" широкоекранни (12 Вт RMS x 2) • Изходна мощност: 50 Вт RMS • Диапазон на честотите: 20 - 20 000 Хц • Захранване: 220-230 В/50 Хц • Bluetooth: 3.0+EDR
Мерки за безопасност: Използвайте продукта само по предназначение.
В случай, ако превозът на стоката се е осъществявал при отрицателни температури, пред началото на експлоатацията стоката следва да се затоплив топло помещение (+16–25 °C) в продължение на 3 часа.
Изключвайте устройството всеки път, когато не се планира неговото използване през продължителен период от време.
Не подлагайте изделието на вибрации и механическите натоварвания, което може да доведе към механически повреди на стоката.
В случай наличие на механическите повреждания гаранцията не се разпространява на стоката.
Да не се разглобява. Настоящето изделие не съдържа части, подлежащи на самостоятелен ремонт.
Не е предназначено за деца под 3 години. Може да съдържа дребни части.
Да не се използва при температури под или над препоръчаните (виж. инструкцията за потребителя), при възникване на кондензиране на влагата, а също така в агресивната среда.
Да не се използва при видими повреди на изделието. Не се използва, ако устройството е неизправно.
Да не се използва изделието в промишлени, медицински или производствени цели.
При получаване на стоката се убедете в нейнатацялостност и отсъствие вътре свободно движещите се предмети.
Дата на производство: виж на опаковката
По въпросите на обслужване и замяна на неизправно изделие се обръщайте към фирмата-продавач или в оторизираните сервизен център Defender.
http://eng.defender-global.com/places/buy_list/service
Направено в Китай.

EST AKUSTIKALINE SÜSTEEM

Instruktsioon Toote kätte saamisel, kontrollige tema terviklus ja selles vabalt liikuvate objektide puudumine.
Akude, elektri- ja elektroonikaseadmete taasturmine
See sümbol tootel, toote patareitel või pakendil tähendab, et toodet ei tohi taastuda koos olmejäätmetega. Teda tuleb tarnida patereite, elektri- ja elektroonikaseadmete kogumise ja taastumise ettevõtesse.
Tehnilised omadused • Valjuhääldid • Savbufer: 5,25" (26 W RMS) • Satelliitid: 2 x 3" laiaribalised (12 W RMS x 2) • Väljundvõimsus: 50 W RMS • Sageduse diapasoon: 20 - 20 000 Hz • Toide: 220–230 V/50 Hz • Bluetooth: 3.0+EDR
Ettevaatusabinõud: Kasutage tooted üksnes sellel ettenähtud eesmärgil.
Kui toote transporteerimine toimus madalal temperatuuril, enne toodet kasutamist tuleb seda soojendama soojas ruumis (+ 16–25°C) 3 tundi jooksul.
Lülitage seade välja iga kord, kui seda ei kasutatakse pikkal ajal.
Ärge jätke toodet vibratsioonile ja mehaanilise pingele, mis võib põhjustada toote mehaanilised vigastused. Toote mehaaniliste kahjustuste korral jääb toode ilma garantiita.
Ärge lammutage. See toode ei sisalda sobivaid iseseisvale remondile osi.
Ei sobi alla 3-aastastele. Võib sisaldada väikseid osi.
Ärge kasutage üle või alla soovitatava temperatuuril (vt. Kasutusjuhend), kondenseerunud niiskuse ja agressiivse keskkonna puhul.
Ärge kasutage toodet nähtavate kahjustuste puhul. Ärge kasutage defektne seadet.
Ärge kasutage toodet tööstuse, meditsiini või tootmise eesmärgil.
Toote kätte saamisel, kontrollige tema terviklus ja selles vabalt liikuvate objektide puudumine.
Tootmise kuupäev: vaata pakendilt
Hoolduse ja defektse toote asendamise puhul, palun võtke ühendust ettevõtte-edasimüüjaga või autoriseeritud Defender teeninduskeskusega. http://eng.defender-global.com/places/buy_list/service
Tehtud Hiinas.

FI KAIUTINJÄRJESTELMÄ

Ohje Vastaanottaessa tuotetta varmista, että se on ehjä eikä sen sisällä ole vapaasti liikkuvia esineitä.
Ympäristönsuojelua koskeva ohje
Siitä lähten, kun Euroopan unionin direktiivi 2002/96/EU ja 2006/66/EU otetaan käyttöön kansallisessa lainsäädännössä, pätevät seuraavat määräykset: Sähkö- ja elektroniikkalaitteita ja paristoja ei saa hävittää talousjätteen mukana. Kuluttajalla on lain mukaan velvollisuus toimittaa sähkö- ja elektroniikkalaitteet niiden käyttöiän päätyttyä niille varattuihin julkisiin keräyspisteisiin tai palauttaa ne
Tekniset tiedot • Kaiuttimet • Subwoofer: 5,25" (26 WRMS) • Satelliitit: 2 x 3" leveärivinen (12 WRMS x 2) • Lähtöteho: 50 WRMS • Taajuusalue: 20 – 20 000 Hz • Teho: 220–230 V/50 Hz • Bluetooth: 3.0+EDR
Turvaillisuustoimenpiteet: Käytä tuotetta vain käyttötarkoituksen mukaisesti.
Mikäli tuotetta on kuljetettu lämpötilan ollessa nollan alapuolella, anna tuotteen lämmetä lämpimässä tilassa (+16-25 °C) 3 tunnin ajan ennen käyttöönottoa.
Sammuta laite joka kerta, kun et aio käyttää sitä pitkään aikaan.
Älä altista tuotetta tärinälle ja iskuille, jotka voivat vaurioittaa tuotetta. Mekaaniset vauriot eivät kuulu takuun piiriin.
Älä pura. Tämä tuote ei sisällä käyttäjän korjattavissa olevia osia.
Ei soveltu alle 3-vuotiaille lapsille. Saattaa sisältää pieniä osia.
Älä käytä suositeltua matalammissa tai korkeammissa lämpötiloissa (ks. käyttöohje), kondensoituvan kosteuden muodostuessa sekä syövyttävissä ympäristöissä.
Älä käytä, jos tuotteessa on näkyviä vaurioita. Älä käytä tuotetta, jos tiedät, että se on vioittunut.
Älä käytä tuotetta teolliseen, lääketieteelliseen tai tuotannolliseen tarkoituksen.
Vastaanottaessa tuotetta varmista, että se on ehjä eikä sen sisällä ole vapaasti liikkuvia esineitä.
Valmistuspäivä: katso pakkauksesta
Huoltoon ja viallisen tuotteen vaihtoon liittyvissä kysymyksissä ota yhteyttä myyjään tai valtuutettuun Defender-huoltamoon. http://eng.defender-global.com/places/buy_list/service
On tehty Kiinassa.

FR LE SYSTÈME ACOUSTIQUE

Une instruction Lorsque vous recevez le produit, persuadez-vous de son intégrité et de l'absence d'objets qui se déplacent librement à son intérieur.
Mise au rebut
Ne pas éliminer cet appareil dans les déchets ménagers municipaux non triés. Les retourner au point de collecte désigné pour le recyclagy des WEEE. Se conduire ainsi aidera à préserver les ressources et à protéger l'environnement. Contacter votre revendeur ou les autorités locales pour de plus amples informations.
Des caractéristiques techniques • Des haut-parleurs • Un caisson de basse: 5,25" (26 W RMS) • Des satellites: 2 x 3" aux larges bandes (12 W RMS x 2) • Puissance de sortie: 50 W RMS • Gamme des fréquences: 20 - 20 000 Hz • Alimentation: 220-230 V/50 Hz • Bluetooth: 3.0+EDR
Précautions: N'utiliser le produit que selon sa destination directe.
Si le produit est transporté à la température négative, il faut laisser réchauffer le produit dans un local chaud (+ 16-25 oC) pendant 3 heures avant l'exploitation.
Débrancher l'appareil chaque fois que vous ne l'utilisez pas pendant une longue période.
Ne pas exposer le produit à des vibrations et contraintes mécaniques qui peuvent mener à des accidents mécaniques du produit. En cas d'accidents mécaniques, aucune garantie n'est prévue.
Ne pas démonter. Ce produit ne contient pas de pièces qu'on peut réparer soi-même.
Le produit ne convient pas aux enfants de moins de 3 ans. Il peut contenir de petites pièces.
Ne pas utiliser à des températures inférieures ou supérieures à celles recommandées (voir l'instruction d'utilisateur), en cas d'une humidité condensable aussi que dans un milieu agressif.
Ne pas utiliser lorsque le produit a des détériorations visibles. Ne pas utiliser le produit notoirement défectueux.
Ne pas utiliser le produit aux fins industrielles, médicales ou aux fins de production.
Lorsque vous recevez le produit, persuadez-vous de son intégrité et de l'absence d'objets qui se déplacent librement à son intérieur.
Date de fabrication: voir l'emballage
Pour l'entretien ou le remplacement d'un produit défectueux, adressez-vous à la société-vendeur ou à un centre de service autorisé Defender. http://eng.defender-global.com/places/buy_list/service
Made in China.

GEO აკუსტიკური სისტემა

ინსტრუქცია საქონლის მიღებისას დარწმუნდეთ, რომ ის დაზიანებული არ არის და მის შიგნით არაფერი სხალოობს.
ის ნაგავსა საქონელზე.
საქონელის ელემენტებზე ან შეფუთვაზე ნიშნავს იმას, რომ საქონლის ტუტილიზაცია შეუძლებელია საყოფაცხოვრებო ნარჩენებთან ერთად. ის უნდა ჩაბარდეს კომპანიას, რომელიც განახორციელებს ელემენტების, ელექტრონული და ელექტრონული მოწყობილობების შეგროვებასა და ტუტილიზაციას.
ტექნიკური მახასიათებლები
• დინამიკები • საბვუფერი: 5,25" (26 W RMS) • სატელიტები: 2 x 3" ფართოზოლიანები (12 W RMS x 2) • გამომავალი სიმძლავრე: 50 W RMS • სიხშირეების დიაპაზონი: 20 - 20 000 Hz • კვება: 220-230 /50 Hz • Bluetooth: 3.0+EDR
სიფრთხილის ზომები: გამოიყენეთ საქონელი მხოლოდ დანიშნულებისაებრ..
იმ შემთხვევაში, თუ საქონლის ტრანსპორტირება მოხდა უარყოფით ტემპერატურაში, ექსპლუატაციის წინ საქონელი დაგვიანთ თბილ ოთახში (+16-25 °C) 3 საათის განმავლობაში.
გამორთეთ მოწყობილობა თუ არ აპირებთ მის გამოყენებას ხანგრძლივი დროის მანძილზე.
არ დაუშვათ საკუთარის ვიბრაცია და მექანიკური დატვირთვა, რომელიც გამოიწვევს საქონლის მექანიკურ დაზიანებას. მექანიკური დაზიანებებისას საქონელზე არანაირი გარანტია არ გაიცემა.
არ დაშალოთ. აღნიშნული საკუთარია არ შეიცავს საწილებს, რომელიც გამოფაფუძებათ რემონტისთვის საკუთრი ძალებით..
არ არის გათვალისწინებული ბავშვებისთვის 3 წლის ასაკამდე. შეიძლება შეიცავდეს წვრილი დეტალებს.
არ გამოიყენოთ რეკომენდირებულ ტემპერატურებზე მაღალ ან დაბალ ტემპერატურებში (იხ. მომხმარებლის ინსტრუქცია) კონდენსირებული სინოტივისას და აგრესიულ გარემოში.
არ გამოიყენოთ საკუთარია ხილული დაზიანებების დროს. არ ჩართოთ მოწყობილობა, თუ თქვენთვის ცნობილია, რომ ის დაზიანებულია.

GEO აკუსტიკური სისტემა

არ გამოიყენოთ მიწოდებლისა სამუშაოზეი, სამედიცინო და სამრეწველო მიზნით .
საქონლის მიღებისას დარწმუნდით, რომ ის დაზიანებული არ არის და მის შიგნით არაფერი ხმაურობს.
გამოსვლის ფასი: იხ. შეფასებაზე
საქონლის ტექნიკისთვის და მოამსახურეობის სხვა საკითხებზე მიმართეთ ფირმა-გამყიდველს ან Defender-ის აკუსტიკურ სერვის ცენტრს. http://eng.defender-global.com/places/buy_list/service
გამზადებელია ჩინეთი.

HR SR SISTEM ZVUČNIKA

Uputstvo Primajući robu, uverite se u njenoj celovitosti a takođe u otsutstvu unutra stvari, koji se slobodno premeštaju.
Utilizacija baterije, električne i elektronske opreme
Ovaj znak na robi, baterijama prema robi označava da roba ne može biti utilizirana zajedno sa svakodnevnima otpacima. Ovu robu neophodno dostaviti u kompaniju za skupljanje i utilizaciju električne i elektronske opreme.
Tehničke karakteristike • Zvučnici • Subvufer: 5,25" (26 W RMS) • Satelit: 2 x 3" širokopojasni (12 W RMS x 2) • Izlazna snaga: 50 W RMS • Frekventni opseg: 20 - 20 000 Hz
• Napajanje: 220-230 V/50 Hz • Bluetooth : 3.0+EDR
Mere predostrožnosti: Koristite robu samo u pravu svrhu.
Ako izrađevina je bila transportirana pri određnoj temperaturi, pre početka ekspluatacije neophodno da roba se zagreje u toplioj prostoriji (+16-25 °C) 3 sata.
Iskopčavajte uređaj svaki put, kada ne planirate ga koristiti dugo vremena.
Ne podvrgavajte izrađevinu vibraciji ili mehaničkom teretu, koji mogu pokvariti robu. Ako roba ima mehaničko oštećenje, garancije se ne izdaju.
Ne demontirati. Ova izrađevina ne sadrži delova, koji podležu samostalnom remontu.
Ne namenjen za decu do 3 godine. Može da sadrži sitna dela.
Ne koristite izrađevinu, ako temperatura je viša ili niža od toga, što preporučeno u uputstvu za korisnika. Ne koristite izrađevinu, ako postaja kondenzovana vlaga, a takođe u agresivnoj sredini.
Ne koristite izrađevinu, ako ona ima vidljivo oštećenje. Ne koristite nesumnjivo pokvarenu izrađevinu.
Ne koristite izrađevinu u industrijskom, medicinskom ili proizvodnom cilju.
Primajući robu, uverite se u njenoj celovitosti
a takođe u otsutstvu unutra stvari, koji se slobodno premeštaju.
Datum proizvodnje: vidi na ambalaži
Za posluživanje i zamenu pokvarene izrađevine obraćajte se u trgovačku kuću ili u autorizovani servisni centar Defender. http://eng.defender-global.com/places/buy_list/service
Proizvedeno u Kini, koji se slobodno premeštaju.

KAZ АКУСТИКАЛЫҚ ЖҮЙЕ

Нұсқаулық Тауарды қабылдауда оның тұтастығына және ішінде еркін орын ауыстыратын заттардың жоқ екеніне көз жеткізіңіз.
Батарея, электрлік және электронды жабдықтарды кадеге жарату
Тауардағы, тауарға арналған батареядағы немесе қаптамадағы бұл белгі, тауарды тұрмыстық қалдықтармен бірге кадеге жаратуға болмайтындығын білдіреді.
Ол батарея, электрлік және электронды жабдықтарды жинау мен кадеге жарату бойынша компанияларға жеткізілуі тиіс.
Мақсаты Акустикалық жүйе - дыбыс шығаруға арналған құрылғы
Техникалық сипаттамасы • Динамиктер • Сабвуфер: 5,25" (26 Вт RMS) • Сателлиттер: 2 x 3" кең жолақты (12 Вт RMS x 2) • Қуаттылығы: 50 Вт RMS • Жиілік диапазоны: 20 - 20 000 Гц
• Қор кезі: 220-230 В/50 Гц • Bluetooth: 3.0+EDR
Сақтық шаралары: Тауарды тек тікелей тағайындалуы бойынша қолданыңыз.
Егер тауардың тасымалдануы теріс температурада жүргізілсе, пайдалану алдында тауарға жылы бөлмеде (+16-25 °С) 3 сағат көлемінде жылынуға мүмкіндік беру керек.
Ұзақ уақыт аралығында қолдану жоспарланбаған жағдайда, құрылғыны ақ жолы сөндіріңіз.
Тауардың механикалық зақымдалуына әкелуі мүмкін, бұйымның сілкіну және механикалық жүктелуін жібермеңіз.

RU АКУСТИЧЕСКАЯ СИСТЕМА

Инструкция При приеме товара убедитесь в его целостности и отсутствии внутри свободно перемещающихся предметов.
Утилизация батареек, электрического и электронного оборудования
Этот знак на товаре, батарейках к товару или на упаковке означает, что товар не может быть утилизирован вместе с бытовыми отходами. Он должен быть доставлен в компанию по сбору и утилизации батарейки, электрическое и электронное оборудование.
Назначение Акустическая система - устройство для воспроизведения звука.
Технические характеристики • Динамики • Сабвуфер: 5,25" (26 Вт RMS)
• Сателлиты: 2 x 3" широкополосные • (12 Вт RMS x 2) • Выходная мощность: 50 Вт RMS
• Диапазон частот: 20 - 20 000 Гц • Питание: 220-230 В/50 Гц • Bluetooth: 3.0+EDR
Меры предосторожности: Использовать товар только по прямому назначению.
В случае, если транспортировка товара осуществлялась при отрицательных температурах, перед началом эксплуатации нужно дать товару согреться в теплом помещении (+16-25 °С) в течение 3 часов.
Выключать устройство каждый раз, когда не планируется использовать его в течение длительного периода времени.
Не подвергать изделие вибрациям и механическим нагрузкам, способным привести к механическим повреждениям товара. В случае наличия механических повреждений никаких гарантий на товар не дается.
Не разбирать. Данное изделие не содержит частей, подлежащих самостоятельному ремонту.
Не предназначен для детей до 3-х лет. Может содержать мелкие детали.
Не использовать при температурах ниже или выше рекомендуемых (см. инструкцию пользователя), при возникновении конденсируемой влажности, а также в агрессивной среде.
Не использовать при видимых повреждениях изделия. Не пользоваться заведомо неисправным устройством.
Устройство предназначено для работы в жилых, коммерческих и производственных зонах без воздействия вредных и опасных производственных факторов.
Не использовать изделие в промышленных, медицинских или производственных целях.
Специальные условия хранения, транспортировки и реализации не предусмотрены.
Утилизация этого изделия по завершении его срока службы должна выполняться в соответствии с требованиями всех государственных нормативов и законов
При приеме товара убедитесь в его целостности и отсутствии внутри свободно перемещающихся предметов.

Дата производства: см. на упаковке. Срок годности не ограничен. По вопросам обслуживания и замены неисправного изделия обращайтесь к фирме-продавцу или в авторизованный сервисный центр http://eng defender global com/places/buy list/service

Сделано в Китае.

SVK REPRODUKTOROVÝ SYSTÉM

Inštrukcie Pri preberaní výrobku zistite jeho ucelenosť a neprítomnosť voľne posvačních častí v ňom.
Utilizovanie batérií, elektrických a elektronických prístrojov
Tento znak na výrobku, batériách pre výrobok alebo na balení označuje že sa výrobok nemôže utilizovať spolu s domácim odpadom. Tento musí byť odovzdaný v podniku, ktorý sa zaoberá zberom a utilizovaním batérií, elektrických a elektronických prístrojov.
Technické charakteristiky • Reproduktor • Subwoofer: 5,25" (26 W RMS)
• Satelity: 2 x 3" širokopásmové (12 W RMS x 2) • Výstupný výkon: 50 W RMS
• Frekvenčné pásmo: 20 - 20 000 Hz • Pripojenie: 220-230 /50 Hz • Bluetooth: 3.0+EDR
Bezpečnostní opatrenia: Výrobok používať výlučne podľa účelu.
V prípade ne je výrobok prevŷhana pri teplote nižšej od nuly, pred použitím mu treba nechať voľne zohriať v teplej miestnosti (+16-25 °C) v trvaní 3 hodiny.
Výrobok treba vypnúť v prípadoch keď sa nebude používať dlhšie čas.
Nevykonať výrobok vibráciám a mechanickým zťaťahom, ktorí by mohli vyvołať mechanickí poškodenia výrobku. V prípade existencie mechanických poškodení pre výrobok nie sъ hiadne zŕruky.

Бөлшектемеңіз. Берілген бұйымда өзіндік жөндеуге жататын бөліктер жоқ.
3 жасқа дейінгі балаларға арналмаған. Ұсақ бөлшектер болуы мүмкін.
Қызылғанған температурадан темен немесе жоғары температурада, конденсациялайтын ылғалдылық туындағанда, сондай-ақ агрессиялық ортада қолданбаңыз (пайдаланушы нұсқауын қараңыз).
Бұйымның көрінетін зақымдалуы кезінде қолданбаңыз. Көрінеу бузылған құрылғыны қолданбаңыз.
Құрылғы зиянды және қауіпті өндірістік факторлардың әсері жоқ тұрғын, коммерциялық және өндірістік аймақтарда жұмыс жасауға арналған
Бұйымды өнеркәсіптік, медициналық және өндірістік мақсатта қолданбаңыз.
Арнайы сақтау, тасымалдау және орналастыру шарттары кезделеді.
Қызмет мерзімі аяқталғаннан кейін бұл бұйымды адеге жарату барлық мемлекеттік нормативтердің және заңдардың талаптарына сәйкес орындалуы тиіс
Тауарды қабылдауда оның тұтастығына және ішінде еркін орын ауыстыратын заттардың жоқ екеніне көз жеткізіңіз.
Өндірілген күні: қаптамадан қараңыз. Жарамдылық мерзімі шектелмеген
Қызмет көрсету және бузылған бұйымды ауыстыру сұрақтары бойынша сатушы-фирмаға немесе Defender авторластырылған сервис орталығына жүгініңіз.
http://eng.defender-global.com/places/buy_list/service
Қытайда жасалған.

KGZ АКУСТИКАЛЫК СИСТЕМА

Арналышы Акустикалык система - үнду ойнотуу үчүн тузмек
Тузмөк, зыяндуу жана коркунучтуу өндүрүштүк факторлорсуз туруучу жаратуу, коммерциялык жана өндүрүштүк аймактарда иштөөгө арналган.
Атайын сактоо шарттары, ташуу жана ишке ашыруу алдын ала каралтырылган эмес.
Бул буюмдун утилизациясы анын кызмат мөөнөтүнүн акыркы менен бардык мамлекеттик ченемдеринин жана мыйзамадарынын талаптарына ылайык аткарылышы керек.
Өндүрүлгөн күнүн: таңгактан кара.
Жарамдуулук мөөнөтү чектелген эмес http://eng.defender-global.com/places/buy_list/service
Кызмат мөөнөтү 3 жыл

LT AKUSTINĖ SISTEMA

Instrukcija Priimant prekes, įsitikinkite, kad jis yra nepaliestas ir, kad viduje nėra laisvai judančių daiktų.
Утилизация батареек, электрического и электронного оборудования
Этот знак на товаре, батарейках к товару или на упаковке означает, что товар не может быть утилизирован вместе с бытовыми отходами. Он должен быть доставлен в компанию по сбору и утилизации батарейки, электрическое и электронное оборудование.
Techninės charakteristikos • Dinamikai • Subfuferis: 5,25" (26 W RMS) • Palydovai: 2 x 3" plačiajuostis (12 W RMS x 2) • Išeinantis galingumas: 50 W RMS
• Dažnių diapazonas: 20 - 20 000 Hz • Maitinimas: 220-230 V/50 Hz • Bluetooth: 3.0+EDR
Atsargumo priemonės: Naudoti prekę tik pagal tiesioginę paskirtį.
Jei prekė buvo transportuojama neigiamoje temperatūroje, prieš eksploatuojant palikite prekę 3 valandoms įšilti šiltoje patalpoje (+16-25 °C).
Išjungti įtaisą kiekviena kartą, jei neplanuojama naudoti jį ilgą laiko periodą.
Saugoti gaminį nuo vibracijos ir mechaninių apkrovų, kurie gali sukelti mechaninius prekės pažeidimus.
Mechaninių pažeidimų atveju, prekei nesuteikiama jokių garantijų.
NearDyti. Šiame gaminyje nėra savarankiškai remontuotinų dalių.
Nėra skirtas vaikams iki 3 –jų metų. Sudėtyje gali būti smulkių detalių.
Nenaudoti, jei temperatūrai yra žemesnė arba aukštesnė, nei rekomenduojama (žr. naudotojo instrukciją), atsiradus kondensavimo drėgmei, taip pat agresyvioje aplinkoje.
Nenaudoti, jei matomi gaminio sugedimai. Nenaudoti neabejotinai sugedusio įtaiso.
Nenaudoti gaminio pramoniniais, medicininiais arba gamybiniais tikslais.
Priimant prekes, įsitikinkite, kad jis yra nepaliestas ir, kad viduje nėra laisvai judančių daiktų.
Pagaminimo data žr. ant pakuotės
Sugedusio gaminio priežiūros ir keitimo klausimais kreipkitės į firmą – pardavėją arba į autorizuotą Defender serviso centrą. http://eng.defender-global.com/places/buy_list/service
Pagaminta Kinijoje.

Nerozoberajte. Tento výrobok neobsahuje časti, ktorí si môžete sami opraviť.
Nie je určenŷ pre deti do 3 rokov. Môže obsahovať drobnŷ časti.
Nepoužívať pri teplotách niňšich alebo vyššních od uvedených (viď N6vod na použitie), v prípade vytvořenia kondenzovanej vlhkosti, ani v agresívnom prostredí.
Nepoužívať ak výrobok má zjavný poškodenia. Nepoužívať výrobok ak je jasní ňe je pokazeňa.
Nepoužívať výrobok pre priemyselňí, zdravotníckе alebo výrobňí účely.
Pri preberaňí výrobku zistite jeho ucelenosť a neprítomnosť voľne posvačních častí v ňom.
Dátum výroby: viď na obale
V súvislosti s opravovaňím a výmenou nefunkčňího výrobku obrťťe sa na firmu-predajcu alebo na oprťť vňení servisňí centrum Defender. http://eng.defender-global.com/places/buy_list/service
Vyrobeno v Číne.

SWE LJUDSYSTEM

Bruksanvisning När du tar emot produkten, kontrollera dess integritet och attdet inte finns fritt rörliga objekt inuti.
Not om miljöskydd
Efter implementeringen av EU direktiv 2002/96/EU i den nationella lagstiftningen, gäller följande: Elekriska och elektroniska apparater får inte avyttras med hushållsavfall. Konsumenter är skyldiga att återlämna elektriska och elektroniska apparater vid slutet av dess livslängd till, för detta ändamål, offentliga uppsamlingsplatser. Detaljer för detta definieras via den nationella lagstiftningen i respektive land. Denna symbol på produkten, instruktionsmanualen eller på förpackningen indikerar att produkten innefattas av denna bestämmelse. Genom återvinning och återanvändning av material bidrar du till att skydda miljön och din omgivning.
Tekniska egenskaper • Högtalare • Subwoofer: 5,25" (26 W RMS) • Satellister: 2 x 3" bredbandiga (12 W RMS x 2) • Uteffekt: 50 W RMS • Frekvensomfång: 20 - 20 000 Hz
• Strömförsörjning: 220-230 V/50 Hz • Bluetooth : 3.0+EDR
Säkerhetsåtgärder: Använd produkten enbart för avsett ändamål.
Om produkten har transporterats vid låga temperaturer, låt den värmas upp i ett varmt rum (+ 16-25 ° C) under 3 timmar.
Stäng av anordningen varje gång, om du inte tänker använda den under en lång tid.
Utsätt inte produkten för vibrationer och mekaniska påfrestningar som kan leda till mekaniska skador på produkten. Ingen garanti ges för produkten som fått mekaniska skador.
Ta inte isär produkten. Den innehåller inga delar, som man själv kan reparera.
Produkten är ej lämplig för barn under 3 år. Den kan innehålla små delar.
Använd inte produkten vid temperaturer under eller över de rekommenderade värdena (se användarhandboken), vid kondenserad fukt och i aggressiva miljöer.
Använd inte produkten om den har synliga skador. Använd inte en uppenbart defekt produkt.
Använd inte produkten i industriella och medicinska ändamål.
När du tar emot produkten, kontrollera dess integritet och attdet inte finns fritt rörliga objekt inuti.
Tillverkningsdatum: se förpackningen
För underhåll och utbyte av en defekt produkt kontakta vänligen företaget-återförsäljaren eller ett auktoriserat Defender servicecenter. http://eng.defender-global.com/places/buy_list/service
Tillverkad i Kina.

TR HOPARLÖR SISTEMI

Talimatlar Ürünü alırken sağlam olduğundan ve ürün içinde gevşek parça olmadığından emin olun.
Pillerin, elektronik ve elektrikli ekipmanların bertaraf edilmesi
Ürün, ürünün pilleri veya ambalajı üzerindeki bu işaret, evsel atıklarla birlikte bertaraf edilemez. Pilleri, elektrikli ve elektronik cihazları toplayıp geri dönüşüme gönderen uygun bir firma tarafından toplanmalıdır.
Teknik özellikler • Derin bas hoparlör: 5,25" (26) • Uydular: 2 x 3" (12 x 2) • çıkış Gücü: 50
• frekans aralığı: 20 - 20 000 Hz • besleme: 220-230 /50 Hz • Bluetooth: 3.0+EDR
Kullanım önlemleri: Ürünü yalnızca kullanım amacına uygun bir şekilde kullanın.
Ürün sevkiyatının sıfırın altındaki sıcaklıklarda yapılması durumunda, ürün çalıştırılmadan önce 3 saat süreyle ılık bir ortamda (+16-25°C veya 60-77°F) muhafaza edilmelidir.
Ürünü uzun süre kullanmayacaksanız kapalı tutunuz.
Üründe mekanik hasara sebep olabilecek titreşimlerden ve mekanik basınçtan uzak tutun. Mekanik hasar garanti kapsamında değildir.

LV AKUSTISKĀ SISTĒMA

Instrukcija Preces pieņemšanas brīdī pārliecinieties, ka iepakojums nav bojāts un iekšā nav brīvi pārvietojamo priekšmetu.
Baterju, elektrisko un elektronisko iekārtu utilizācija
Šī zīme uz preces, tās barošanas elementiem vai uz iepakojuma norāda, ka šo preci un tās baterijas nedrīkst utilizēt kopā ar sadzīves atkritumiem. Nolietota prece jānogādā uz attiecīgo baterju, elektrisko un elektronisko iekārtu pieņemšanas un pārstrādes punktu.
Tehniskās raksturojums • Skaļruni • Salvvūferi: 5,25" (26 W RMS) • Satelīti: 2 x 3" platsleju (12 W RMS x 2) • Izejas jauda: 50 W RMS • Frekvenču diapazons: 20 - 20 000 Hz
• Barošana: 220-230 V/50 Hz • Bluetooth : 3.0+EDR
Drošības ziņas: Izmantot preci tikai tai paredzētiem mērķiem.
Gadījumā, ja prece bija transportēta negatīvā temperatūrā, likt tai sasilt siltā telpā (+16-25°C) trīs stundas pirms lietošanas.
Izslēgt ierīci katreiz, kad ir plānots to ilgstoši neizmantot.
Nepakļaut ierīci vibrācijām un mehāniskām slodzēm, kas var novest pie mehāniskiem bojājumiem. Mehānisko bojājumu gadījumā netiek dotas nekādas garantijas uz preci.
Neizjaukt. Šī ierīce nesatur detaļas, kuras var remontēt pašu spēkiem.
Nav paredzēta bērniem līdz 3 gadu vecumam. Var saturēt sīkas detaļas.
Neizmantot pie temperatūrām, kas ir augstākas vai zemākas par ieteiktām (skat. lietošanas instrukciju), mitruma kondensācijas apstākļos un agresīvajā vidē.
Nelietot ierīci ar redzamiem bojājumiem. Nelietot ierīci, ja ir iepriekš zināms par tās darbības traucējumiem.
Neizmantot ierīci rūpniecībā, medicīnā vai ražošanā.
Preces pieņemšanas brīdī pārliecinieties, ka iepakojums nav bojāts un iekšā nav brīvi pārvietojamo priekšmetu.
Ražošanas datums: sk. uz iepakojuma
Ar jautājumiem, kas saistīti ar bojātas ierīces apkalpošanu un aizvietošanu, lūdzam vērsties pie pārdevēja vai autorizētā servisa centrā Defender. http://eng.defender-global.com/places/buy_list/service
Ražots Ķīnā.

PL SYSTEM AKUSTYCZNY

Instrukcja Przy odbiorze należy się upewnić, iż urządzenie jest jednolite i nie zawiera w środku swobodnie przemieszczających się przedmiotów.
Utylizacja
Nie wyrzucać urządzenia do ogólnego domowego kosza na śmieci. Należy je oddać w specjalnym punkcie zbiórki elektrycznego I elektronicznego przeznaczonego do recyklingu.
W ten sposób przyczynią się ze sprzedawcą lub odpowiednim urzędem.
Charakterystyki techniczne • Głośniki • Subwoofer: 5,25" (26 W RMS)
• Satellite: 2 x 3" szerokopasmowy (12 W RMS x 2) • Moc wyjściowa: 50 W RMS
• Zakres częstotliwości: 20 - 20 000 Hz • Zasilanie: 220-230 V/50 Hz • Bluetooth : 3.0+EDR
Ostrzeżenia: Używać produkt zgodnie z przeznaczeniem.
Jeżeli produkt był transportowany przy temperaturze ujemnej, przed rozpoczęciem eksploatacji należy pozwolić urządzeniu ogrzać się w ciepłym pomieszczeniu (+16–25°C) w ciągu 3 godzin. Wyłączać urządzenie za każdym razem, gdy planowana jest dłuższa przerwa w korzystaniu. Nie narażać produktu na wibracje i obciążenia mechaniczne, mogące doprowadzić do uszkodzeń mechanicznych produktu. Gwarancja na produkt nie jest udzielana przy wykryciu uszkodzeń mechanicznych. Nie rozbierać. Niniejszy produkt nie zawiera części, nadających się do samodzielnej naprawy. Produkt nie jest przeznaczony dla dzieci w wieku poniżej 3 lat, ponieważ może zawierać małe elementy. Nie używać w temperaturach wyższych lub niższych od zalecanych (patrz instrukcję obsługi), przy skondensowaniu się pary wodnej oraz w środowisku agresywnym. Nie używać produktu z widocznymi uszkodzeniami. Niedopuszczalne jest rozmyślne użycie urządzenia ewidentnie uszkodzonego. Nie używać produktu do celów przemysłowych, medycznych lub produkcyjnych. Przy odbiorze należy się upewnić, iż urządzenie jest jednolite i nie zawiera w środku swobodnie przemieszczających się przedmiotów.
Data produkcji: patrz opakowanie
W sprawach związanych z obsługą lub wymianą uszkodzonego produktu należy się kontaktować ze sprzedawcą lub z autoryzowanym centrum serwisowym Defender.
http://eng.defender-global.com/places/buy_list/service
Wyprodukowano w Chinach.

Ürünü söküp parçalara ayırmayın. Bu üründe tamir edilebilir parçalar bulunmamaktadır.
Yaşındaki çocukların ulaşamayacağı yerde muhafaza edin. Yutma riski olabilir.
Ürünü nemli, buharlı ve benzeri uygunsuz ortamlarda tavsiye edilen sıcaklıkların altında veya yukarısında kullanmayın (İşletim kılavuzuna bakınız).
Görsel hasar durumunda ürünü kullanmayın. Ürün gözle görülür şekilde hasarlı ise ürünü kullanmayın.
Ürünü endüstriyel, medikal veya üretim amaçlarıyla kullanmayın.
Ürünü alırken sağlam olduğundan ve ürün içinde gevşek parça olmadığından emin olun.
Üretim tarihi: ambalaja bakınız
Bozulan bir parçanın bakımı veya yenisiyle değiştirilmesi gerektiğinde bayiye ya da yetkili Defender hizmet merkezine başvurun. http://eng.defender-global.com/places/buy_list/service

UKR АКУСТИЧНА СИСТЕМА

Інструкція Під час приймання товару впевніться в його цілісності та відсутності всередині предметів, що вільно переміщуються.
Утилізація батарейок, електричного і електронного устаткування
Ця позначка на виробі, батарейках до виробу або упаковці позначає, що виріб не можна утилізувати з побутовими відходами. Він повинен бути доставлений в місце по збору та утилізації батарейок, електричного та електронного устаткування.
Призначення Акустична система - пристрій для відтворення звуку
Технічні характистики • Динаміки • Сабвуфер: 5,25" (26 Вт RMS)
• Сателіти: 2 x 3" широкосмугові (12 Вт RMS x 2) • Потужність: 50 Вт RMS
• Діапазон частот: 20 - 20 000 Гц • Живлення: 220-230 В/50 Гц • Bluetooth: 3.0+EDR
Запобіжні заходи: Використовувати товар тільки за прямим призначенням.
Якщо виріб транспортувався при температурі нижче 0°С, то перед початком експлуатації потрібно витримати виріб при температурі не нижче +16°С протягом 3-х годин.
Вимикайте пристрій кожного разу, якщо планується не використовувати його протягом довготривалого періоду.
Запобігайте впливу на виріб вібрації
та механічних навантажень, що можуть привести до ушкодження виробу. Гарантія не надається на виріб, що має механічні пошкодження.
Не розбирати. Даний пристрій не містить частин, що підлягають самостійному ремонту.
Не передбачений для дітей віком до 3-х років. Може містити дрібні деталі.
Не використовувати при температурі вище або нижче тої, що рекомендується
в інструкції користувача, при виникненні конденсованої вологи, а також в агресивному середовищі.
Не користуйтеся виробом, якщо він пошкоджений.
Пристрій призначений для роботи
в житлових, комерційних і виробничих зонах без впливу шкідливих і небезпечних виробничих факторів.
Не використовувати виріб за промисловим, медичним або виробничим призначенням.
Спеціальні умови зберігання, транспортування
і реалізації не передбачені.
Утилізація цього виробу по закінченні його терміну служби повинна виконуватися згідно вимог усіх державних нормативів і законів
Під час приймання товару впевніться в його цілісності та відсутності всередині предметів, що вільно переміщуються.
Дата виробництва: див. на упаковці
Термін придатності необмежений
Щодо обслуговування та заміни несправного виробу звертайтеся до фірми-продавця або в авторизований сервісний центр Defender. http://eng.defender-global.com/places/buy_list/service
Зроблено в Китаї.

PT ACÚSTICAS SISTEMA

Instrução Quando você receber o produto, certifique-se da integridade dele e da ausência dos objetos, que movam livremente lá dentro.
Eliminação
Não elimine o aparelho no lixo doméstico não separado. Retorne-o a um ponto de recolha destinado à reciclagem de lixo electrónico (WEEE). Dessa forma, estará ajudando a preservar recursos e proteger o meio ambiente. Para mais informações, entre em contacto com o seu revendedor ou as autoridades locais.
Especificações • Alto-falantes • Subwoofer: 5,25" (26 W RMS) • Satélites: 2 x 3" banda largas (12 W RMS x 2) • Potência de saída: 50 W RMS • Faixa de freqüência: 20 - 20 000 Hz
• Alimento: 220-230 V/50 Hz • Bluetooth: 3.0+EDR
Medidas de segurança: Use o produto apenas para o fim pretendido. Se o transporte de produto foi realizado em temperaturas baixas, antes de começar a utilização deixe o produto numa sala quente (+ 16-25 °C) durante 3 horas para aquecer. Desligue o aparelho cada vez que você não tenciona usá-lo por um longo período de tempo. Não exponha o produto a vibrações e tensões mecânicas que possam resultar em danos mecânicos do produto. No caso de danificação mecânica nenhuma garantia de produto pode ser dada. Não desmonte. Este produto não contém quaisquer partes, que pudessem ser reparados por pessoa, que não seja o especialista. Não indicado para crianças menores de 3 anos. Pode conter peças pequenas.
Não use em temperaturas acima ou abaixo do recomendado (veja o manual do usuário), nas condições de humidade condensada, bem como num ambiente agressivo. Não use em caso que o produto tenha qualquer danos visíveis. Não use com conhecimento de mau estado do aparelho. Não use o produto em fins industriais, médicas ou de produção. Quando você receber o produto, certifique-se da integridade dele e da ausência dos objetos, que movam livremente lá dentro.
Data de fabrico: consulte a embalagem
Com questões de manutenção e para substituição de um produto defeituoso, entre em contato com a empresa-fornecedor ou um centro de serviço autorizado Defender.
http://eng.defender-global.com/places/buy_list/service
Made in China.

RO SISTEMUL AUDIO

Instrucțiunile La primirea produsului convingeți-vă că dânsul este integral și nu există în interiorul dânsului obiecte care se deplasează liber.
Instrucțiuni pentru protecția mediului înconjurător
Din momentul aplicării directivelor europene 2002/96/UE în dreptul național sunt valabile următoarele: Aparatele electrice și electronice nu pot fi salubrizate cu gunoiul menajer. Consumatorul este obligat conform legii să predea aparatele electrice și electronice la sfârșitul duratei de utilizare la locurile de colectare publice sau înapoi de unde au fost cumpărate. Detaliile sunt reglementate de către legislația țării respective. Simbolul de pe produs, în instrucțiunile de utilizare sau pe ambalaj indică aceste reglementări. Prin reciclarea, revalorificarea materialelor sau alte forme de valorificare a aparatelor scoase din uz aduceți o contribuție importantă la protecția mediului nostru înconjurător.
Specificațiile tehnice • Difuzoare • Subwoofer: 5,25" (26 W RMS) • Boxe-satelit: 2 x 3" cu bandă largă (12 W RMS x 2) • Puterea de emitere: 50 W RMS • Diapazonul frecvențelor: 20 - 20 000 Hz
• Alimentare: 220-230 V/50 Hz • Bluetooth: 3.0+EDR
Măsuri de precauție: Produsul a se folosi numai cu scopul destinației directe. În cazul, în care transportarea produsului a fost efectuată la temperaturi negative, înainte de a începe exploatarea trebuie trebuie acordată posibilitatea produsului de a se încălzi la temperatura încăperii (+16-25°C) îndealungul a 3 ore. Deconectați aparatul de fiecare dată, când nu planificați să i-l folosiți o perioadă mai îndelungată de timp. Nu supuneți articolul sub influența vibrațiilor și a sarcinilor mecanice, care sunt capabile să aducă la deteriorarea mecanică a produsului. În cazul existenței deteriorărilor mecanice, produsului nu se acordă nici un fel de garanții.
Nu demontați. Acest articol nu conține piese, care pot fi reparate separat. Nu este destinat copiilor sub 3 ani. Poate conține piese mici. A nu se folosi la temperaturi mai reduse sau mai înalte de cele recomandate(vezi manualul de utilizare), în cazul apariției umezelii condensate, și de asemenea în medii agresive. Nu folosiți articolul în cazul prezenței deteriorărilor vizibile. Nu folosiți intenționat aparatul știind despre faptul că este deteriorat. A nu se folosi articolul în scopuri industriale, medicinale sau de producție. La primirea produsului convingeți-vă că dânsul este integral și nu există în interiorul dânsului obiecte care se deplasează liber.
Data fabricației: vezi pe ambalaj
În ceea ce privește deservirea tehnică și shimbarea articilului defect adrsați-vă la vânzătorul autorizat sau la centrul autorizat de deservire tehnică Defender. http://eng.defender-global.com/places/buy_list/service
Produs în China.

UZB AKUSTIK TIZIMI

Yo'riqnoma Mahsulotni qabul qilishda uning butunligi va ichida erkin harakatlanadigan buyumlar yo'qligiga ishonch hosil qiling.
Batareyka, elektrik va elektron uskunalarni utilizatsiya qilish
Mahsulotdagi, mahsulot ichida bo'lgan batareykadagi yoki qadoqdagi ushbu belgi mahsulot maishiy chiqindilar bilan birgalikda utilizatsiya qilinmasligini bildiradi. U batareyka, elektr va elektron uskunalarni yig'ish va utilizatsiyasi bilan shug'ullanuvchi kompaniyaga yetkazilishi lozim
Texnik xususiyatlari • Dinamiklar • Sabvufer: 5,25" (26 W RMS)
• Satellitlar: 2 x 3" keng yo'l-yo'li (12 W RMS x 2) • Chiqish quvvati: 50 W RMS
• Chastotalar doirasi: 20 - 20 000 Hz • Energiya: 220-230 /50 Hz • Bluetooth: 3.0+EDR
Oldini olish choralari: Mahsulotni o'zini maqsadida ishlatilsin.
Agar mahsulotni tashlishi manfiy haroratda olib borilgan bo'lsa, u holda mahsulotni ishlatishdan avval uni iliq binoda (+16-25 °C) 3 soat davomida isitish kerak.
Qurilmani ancha vaqtga ishlatilmasligi rejalashtirilayotganda, uni o'chirib qo'yish lozim.
Buyumni mexanik shikastlanishga olib keladigan vibratsiya va mexanik zo'riqishlarga yo'l qo'yilmasin. Mexanik shikastlanishlar yuzaga kelganda mahsulotga hech qanday kafolat berilmaydi.
Qismlarga bo'linmasin. Mazkur buyum mustaqil ta'mirlanishi mumkin bo'lgan qismlarga ega emas.
3 yoshgacha bo'lgan bolalarga mo'ljallanmagan. Mayda buyumlarga ega bo'lishi mumkin.
Kondensatsiyalangan namlik, xamda salbiy muhit yuzaga kelganda tavsiya etilgan haroratdan past yoki yuqori darajada ishlatilmasin.
Buyumda ko'rinuvchi shikastlanishlar yuzaga kelganda ishlatilmasin. Oldindan ma'lum bo'lgan nosoz qurilmadan foydalanilmasin.
Buyumni sanoat, tibbiyot yoki ishlab chiqarish maqsadida ishlatilmasin.
Mahsulotni qabul qilishda uning butunligi va ichida erkin harakatlanadigan buyumlar yo'qligiga ishonch hosil qiling.
Ishlab chiqarich sanasi: qadoq qutiga qaralsin
Xizmat ko'rsatish va nosoz buyumni almashtirish masalasida firma-sotuvchi yoki Defender xizmat ko'rsatish markaziga murojaat etilsin. http://eng.defender-global.com/places/buy_list/service
Xitoyda ishlab chiqarilgan.