defender TRIFLES MAKE PERFECTION

Boomer 20

Portable speaker

Operation manual

www.defender-global.com

1. Functions

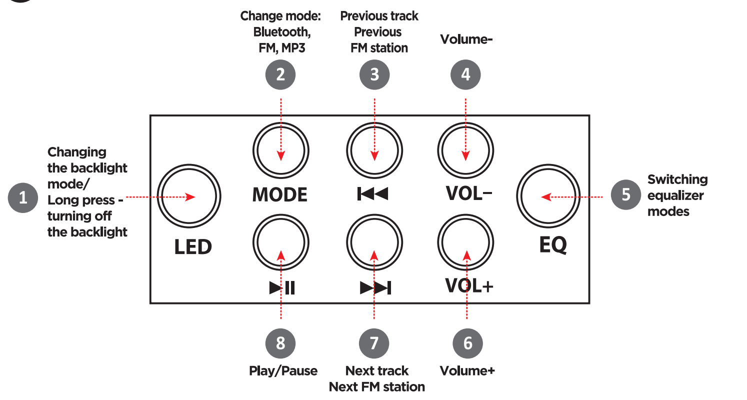
Change mode: Bluetooth, FM, MP3
Previous track Previous FM station
Volume-
Changing the backlight mode/ Long press - turning off the backlight
Switching equalizer modes
LED
MODE
VOL–
EQ
VOL+
Play/Pause
Next track Next FM station
Volume+
1
2
3
4
5
6
7
8

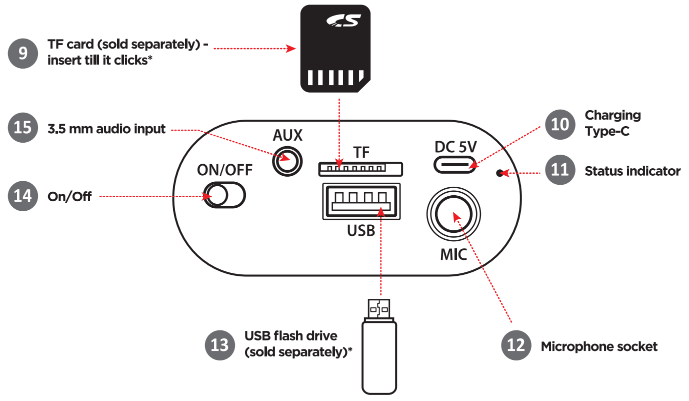
9 TF card (sold separately) - insert till it clicks*
15 3.5 mm audio input
14 On/Off
10 Charging Type-C
11 Status indicator
13 USB flash drive (sold separately)*
12 Microphone socket
AUX
ON/OFF
TF
USB
DC 5V
MIC

*USB flash drive and TF drive must be up to 32GB in size and formatted in FAT32 system

2. Charging

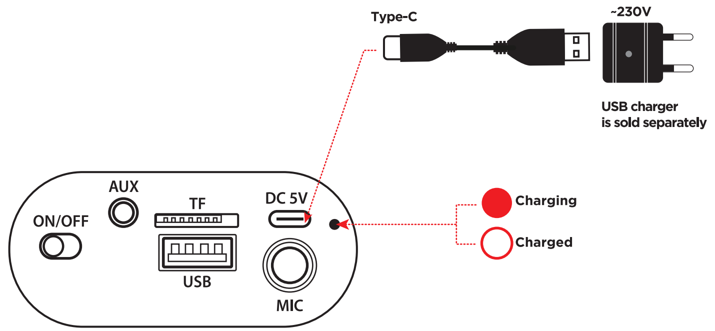
Type-C
~230V
USB charger is sold separately
ON/OFF
AUX
TF
USB
DC 5V
MIC
Charging
Charged

3. Bluetooth connecton

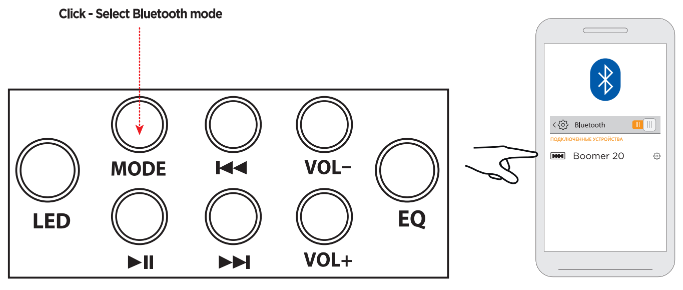
Click - Select Bluetooth mode
LED
MODE
VOL–
EQ
VOL+
Bluetooth
ПОДКЛЮЧЕННЫЕ УСТРОЙСТВА
Boomer 20

4. Stereo system of two Boomer 20 (TWS mode)

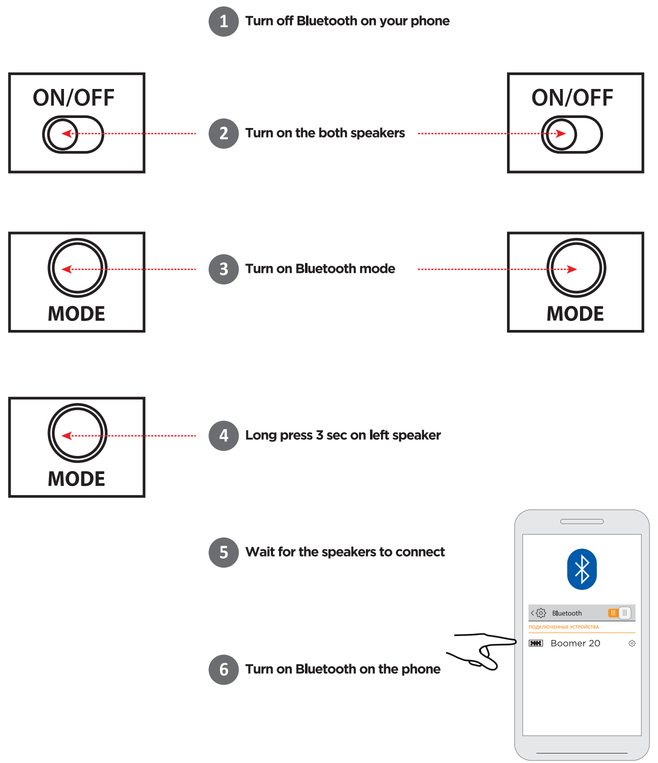
ON/OFF
MODE
Bluetooth
ПОДКЛЮЧЕННЫЕ УСТРОЙСТВА
Boomer 20

1. Turn off Bluetooth on your phone
2. Turn on the both speakers
3. Turn on Bluetooth mode
4. Long press 3 sec on left speaker
5. Wait for the speakers to connect
6. Turn on Bluetooth on the phone

ARM

❶ Գործառույթներ

1. Հետին լույսի ռեժիմի փոփոխություն/ Երկար սեղմում – անջատում է հետին լույսը
2. Փոխելու ռեժիմ՝ Bluetooth, FM, MP3
3. Նախորդ ուղին
Նախորդ FM կայանը
4. Ձայն-
5. Հավասարիչի ռեժիմների փոխարկում
6. Ձայն +
7. Հաջորդ ուղին
Հաջորդ FM կայանը
8. Նվագարկել/Դադար
9. TF քարտ (վաճառվում է առանձին) - տեղադրեք մինչև սեղմվի*
10. Լիցքավորում Type-C
11. Կարգավիճակի ցուցիչ
12. Միկրոֆոնի վարդակից
13. USB ֆլեշ կրիչ (վաճառվում է առանձին)*
14. Միացում անջատում
15. 3,5 մմ աուդիո մուտք

*USB ֆլեշ կրիչը և TF կրիչը պետք է ունենան մինչև 32 ԳԲ չափ և ֆորմատավորված FAT32 համակարգով

❷ Լիցքավորում

Լիցքավորում
Լիցքավորված
USB լիցքավորիչը վաճառվում է առանձին

❸ Bluetooth միացում

Սեղմեք - Ընտրեք Bluetooth ռեժիմ

❹ Երկու Boomer 20 ստերեո համակարգ (TWS ռեժիմ)

1. Անջատեք Bluetooth-ը ձեր հեռախոսում
2. Միացրեք երկու բարձրախոսները
3. Միացրեք Bluetooth ռեժիմը
4. Ձախ բարձրախոսի վրա երկար սեղմեք 3 վայրկյան
5. Սպասեք, մինչև բարձրախոսները միանան
6. Միացրեք Bluetooth-ը հեռախոսում

AZE

❶ Funksiyalar

1. Arxa işıq rejiminin dəyişdirilməsi/ Uzun basma - arxa işığın söndürülməsi
2. Dəyişdirmə rejimi: Bluetooth, FM, MP3
3. Əvvəlki trek
Əvvəlki FM stansiyası
4. Səs-
5. Ekvalayzer rejimlərinin dəyişdirilməsi
6. Səs+
7. Növbəti trek
Növbəti FM stansiyası
8. Oynat/Pauza
9. TF kartı (ayrıca satılır) - kliklənənə qədər daxil edin*
10. Type-C 5V şarj edir
11. Vəziyyət göstəricisi
12. Mikrofon yuvası
13. USB flash sürücü (ayrıca satılır)*
14. Yandırıb-söndürmə
15. 3,5 mm audio giriş

*USB flash sürücüsü və TF sürücüsü 32 GB-a qədər ölçüdə olmalı və FAT32 sistemində formatlaşdırılmalıdır

❷ Doldurulur

Doldurulur
Yüklənib
USB şarj cihazı ayrıca satılır

❸ Bluetooth bağlantısı

Basın - Bluetooth rejimini seçin

❹ İki Boomer 20 stereo sistemi (TWS rejimi)

1. Telefonunuzda Bluetooth-u söndürün
2. Hər iki dinamiki yandırın
3. Bluetooth rejimini yandırın
4. Sol dinamikdə 3 saniyə uzun basın
5. Dinamiklərin qoşulmasını gözləyin
6. Telefonda Bluetooth-u yandırın

BEL

❶ Функцыі

1. Змена рэжыму падсвятлення/ Доўгі націск - адключэнне падсвятлення
2. Змена рэжыму: Bluetooth, FM, MP3
3. Папярэдні трэк
Папярэдняя FM-станцыя
4. Гук-
5. Пераключэнне рэжымаў эквалайзера
6. Гук+
7. Наступны трэк
Наступная FM-станцыя
8. Прайграць/Паўза
9. TF-карта (прадаецца асобна) - устаўце да пстрычкі*
10. Зарадка Type-C 5V
11. Індыкатар стану
12. Раз'ём для мікрафона
13. USB флэш-назапашвальнік (прадаецца асобна)*
14. Укл выкл
15. 3,5 мм гукавы ўваход

*USB-назапашвальнік і TF-назапашвальнік павінны мець памер да 32 ГБ і адфарматаваны ў сістэме FAT32

❷ Зарадка

Зарадка
Зараджаны
Зарадная прылада USB прадаецца асобна

❸ Злучэнне Bluetooth

Націсніце - Выберыце рэжым Bluetooth

❹ Стэрэасістэма з двух Boomer 20 (рэжым TWS)

1. Выключыце Bluetooth на тэлефоне
2. Уключыце абодва дынаміка
3. Уключыце рэжым Bluetooth
4. Доўгі націск у 3 секунды на левым дынаміку
5. Дачакайцеся падлучэння дынамікаў
6. Уключыце Bluetooth на тэлефоне

CZ

❶ Funkce

1. Změna režimu podsvícení/ Dlouhé stisknutí - vypnutí podsvícení

2. Režim změny: Bluetooth, FM, MP3

3. Předchozí skladba

Předchozí FM stanice

4. Hlasitost-

5. Přepínání režimů ekvalizéru

6. Hlasitost+

7. Další skladba

Další stanice FM

8. Přehrát/Pozastavit

9. TF karta (prodává se samostatně) - zasuňte, dokud nezacvakne*

10. Nabíjení Type-C 5V

11. Indikátor stavu

12. Zásuvka pro mikrofon

13. USB flash disk (prodává se samostatně)*

14. Zapnuto vypnuto

15. 3,5mm audio vstup

*Jednotka USB flash a jednotka TF musí mít velikost až 32 GB a musí být naformátovány v systému FAT32

❷ Nabíjení

Nabíjení

Nabito

USB nabíječka se prodává samostatně

❸ Bluetooth připojení

Klikněte na – Vyberte režim Bluetooth

❹ Stereo systém dvou Boomer 20 (režim TWS)

1. Vypněte Bluetooth v telefonu

2. Zapněte oba reproduktory

3. Zapněte režim Bluetooth

4. Dlouze stiskněte 3 sekundy na levém reproduktoru

5. Počkejte, až se reproduktory připojí

6. Zapněte na telefonu Bluetooth

DE

❶ Funktionen

1. Ändern des Hintergrundbeleuchtungsmodus / Langes Drücken - Ausschalten der Hintergrundbeleuchtung

2. Änderungsmodus: Bluetooth, FM, MP3

3. Vorheriges Lied

Vorheriger UKW-Sender

4. Lautstärke-

5. Equalizer-Modi umschalten

6. Lautstärke+

7. Nächster Titel

Nächster UKW-Sender

8. Spielpause

9. TF-Karte (separat erhältlich) – einstecken bis es klickt*

10. Laden von Type-C 5V

11. Statusanzeige

12. Mikrofonbuchse

13. USB-Flash-Laufwerk (separat erhältlich)*

14. An aus

15. 3,5-mm-Audioeingang

*USB-Flash-Laufwerk und TF-Laufwerk müssen bis zu 32 GB groß und im FAT32-System formatiert sein

❷ Laden

Laden

Berechnet

USB-Ladegerät ist separat erhältlich

❸ Bluetooth-Verbindung

Klicken Sie auf - Bluetooth-Modus auswählen

❹ Stereoanlage aus zwei Boomer 20 (TWS-Modus)

1. Deaktivieren Sie Bluetooth auf Ihrem Telefon

2. Schalten Sie beide Lautsprecher ein

3. Schalten Sie den Bluetooth-Modus ein

4. Drücken Sie 3 Sekunden lang auf den linken Lautsprecher

5. Warten Sie, bis die Lautsprecher verbunden sind

6. Schalten Sie Bluetooth auf dem Telefon ein

ES

❶ Funciones

1. Cambiar el modo de retroiluminación/ Pulsación larga - apagar la retroiluminación

2. Modo de cambio: Bluetooth, FM, MP3

3. Pista anterior

Emisora FM anterior

4. Volumen-

5. Cambio de modos de ecualizador

6. Volumen+

7. Siguiente pista

Siguiente estación de FM

8. Reproducir pausar

9. Tarjeta TF (se vende por separado): insértela hasta que haga clic*

10. Carga Type-C 5V

11. Indicador de estado

12. Toma de micrófono

13. Unidad flash USB (se vende por separado)*

14. Encendido apagado

15. Entrada de audio de 3,5 mm

*La unidad flash USB y la unidad TF deben tener un tamaño de hasta 32 GB y estar formateadas en el sistema FAT32

❷ cargando

cargando

Cargado

El cargador USB se vende por separado

❸ conexión bluetooth

Haga clic en - Seleccione el modo Bluetooth

❹ Sistema estéreo de dos Boomer 20 (modo TWS)

1. Desactiva Bluetooth en tu teléfono

2. Enciende los dos parlantes

3. Activar el modo Bluetooth

4. Mantenga presionado 3 segundos en el altavoz izquierdo

5. Espere a que los altavoces se conecten

6. Activar Bluetooth en el teléfono

EST

❶ Funktsioonid

1. Taustvalgustuse režiimi muutmine/ Pikk vajutus – taustvalgustuse väljalülitamine

2. Vahetage režiimi: Bluetooth, FM, MP3

3. Eelmine lugu

Eelmine FM-jaam

4. Helitugevus-

5. Ekvalaiseri režiimide vahetamine

6. Helitugevus+

7. Järgmine lugu

Järgmine FM-jaam

8. Esita/Paus

9. TF-kaart (müüakse eraldi) – sisestage, kuni kostab klõpsatus*

10. Laadimine Type-C 5V

11. Oleku indikaator

12. Mikrofoni pesa

13. USB-mälupulk (müüakse eraldi)*

14. Sisse välja

15. 3,5 mm helisisend

*USB-mälupulk ja TF-draiv peavad olema kuni 32 GB suurused ja vormindatud FAT32-süsteemis

❷ Laadimine

Laadimine

Laetud

USB laadija müüakse eraldi

❸ Bluetoothi ühendus

Klõpsake - valige Bluetoothi režiim

❹ Kahe Boomer 20 stereosüsteem (TWS-režiim)

1. Lülitage oma telefonis Bluetooth välja

2. Lülitage mõlemad kõlarid sisse

3. Lülitage Bluetooth-režiim sisse

4. Vajutage 3 sekundit pikalt vasakpoolsel kõlaril

5. Oodake, kuni kõlarid ühenduvad

6. Lülitage telefonis Bluetooth sisse

FI

❶ Toiminnot

1. Taustavalotilan muuttaminen/ Pitkä painallus - taustavalon sammuttaminen

2. Vaihda tila: Bluetooth, FM, MP3

3. Edellinen kappale

Edellinen FM-asema

4. Ääni-

5. Taajuuskorjaimen tilan vaihtaminen

6. Ääni+

7. Seuraava kappale

Seuraava FM-asema

8. Toista/Tauko

9. TF-kortti (myydään erikseen) - työnnä sisään, kunnes se napsahtaa*

10. Lataus Type-C 5V

11. Tilan ilmaisin

12. Mikrofonin liitäntä

13. USB-muistitikku (myydään erikseen)*

14. Päälle/Pois

15. 3,5 mm audiotulo

*USB-muistitikun ja TF-aseman on oltava kooltaan enintään 32 Gt ja alustettu FAT32-järjestelmässä

❷ Lataus

Lataus

Ladattu

USB-laturi myydään erikseen

❸ Bluetooth-yhteys

Napsauta - Valitse Bluetooth-tila

❹ Kahden Boomer 20:n stereojärjestelmä (TWS-tila)

1. Kytke Bluetooth pois päältä puhelimestasi

2. Kytke molemmat kaiuttimet päälle

3. Ota Bluetooth-tila käyttöön

4. Paina vasemmassa kaiuttimessa pitkään 3 sekuntia

5. Odota, että kaiuttimet muodostavat yhteyden

6. Ota Bluetooth käyttöön puhelimessa

GEO

❶ ფუნქციები

1. განათების რეჟიმის შეცვლა/ხანგრძლივი დაჭერა - განათების გამორთვა

2. შეცვლის რეჟიმი: Bluetooth, FM, MP3

3. წინა სიმღერა

წინა FM სადგური

4. ხმა-

5. ექვალაიზერის რეჟიმების გადართვა

6. ხმა+

7. შემდეგი სიმღერა

შემდეგი FM სადგური

8. დაკვრა/პაუზა

9. TF ბარათი (იყიდება ცალ-ცალკე) - ჩადეთ სანამ არ დააწკაპუნებთ*

10. დამუხტვა Type-C 5V

11. სტატუსის მაჩვენებელი

12. მიკროფონის სოკეტი

13. USB ფლეშ დრაივი (იყიდება ცალკე)*

14. ჩართვა / გამორთვა

15. 3.5 მმ აუდიო შეყვანა

*USB ფლეშ დრაივი და TF დისკი უნდა იყოს 32 გბ-მდე ზომის და ფორმატირებული FAT32 სისტემაში

❷ დამუხტვა

დამუხტვა

დამუხტულია

USB დამტენი იყიდება ცალკე

❸ Bluetooth კავშირი

დააწკაპუნეთ - აირჩიეთ Bluetooth რეჟიმი

❹ სტერეო სისტემა ორი Boomer 20 (TWS რეჟიმი)

1. გამორთეთ Bluetooth თქვენს ტელეფონზე

2. ჩართეთ ორივე დინამიკი

3. ჩართეთ Bluetooth რეჟიმი

4. დიდხანს დააჭირეთ 3 წამს მარცხენა დინამიკზე

5. დაელოდეთ დინამიკების დაკავშირებას

6. ჩართეთ Bluetooth ტელეფონზე

GRE

❶ Λειτουργίες

1. Αλλαγή της λειτουργίας οπίσθιου φωτισμού/ Παρατεταμένο πάτημα - απενεργοποίηση του οπίσθιου φωτισμού

2. Λειτουργία αλλαγής: Bluetooth, FM, MP3

3. Προηγούμενο κομμάτι

Προηγούμενος σταθμός FM

4. Ενταση ΗΧΟΥ-

5. Εναλλαγή λειτουργιών ισοσταθμιστή

6. Ενταση ΗΧΟΥ+

7. Επόμενο κομμάτι

Επόμενος σταθμός FM

8. Αναπαραγωγή/Παύση

9. Κάρτα TF (πωλείται χωριστά) - τοποθετήστε μέχρι να κάνει κλικ*

10. Φόρτιση Type-C 5V

11. Ένδειξη κατάστασης

12. Υποδοχή μικροφώνου

13. Μονάδα flash USB (πωλείται χωριστά)*

14. On/Off

15. Είσοδος ήχου 3,5 mm

*Η μονάδα flash USB και η μονάδα TF πρέπει να έχουν μέγεθος έως 32 GB και να έχουν διαμορφωθεί σε σύστημα FAT32

❷ Φόρτιση

Φόρτιση

Φορτισμένα

Ο φορτιστής USB πωλείται χωριστά

❸ Σύνδεση Bluetooth

Κάντε κλικ - Επιλέξτε λειτουργία Bluetooth

❹ Στερεοφωνικό σύστημα δύο Boomer 20 (λειτουργία TWS)

1. Απενεργοποιήστε το Bluetooth στο τηλέφωνό σας

2. Ενεργοποιήστε και τα δύο ηχεία

3. Ενεργοποιήστε τη λειτουργία Bluetooth

4. Πατήστε παρατεταμένα 3 δευτερόλεπτα στο αριστερό ηχείο

5. Περιμένετε να συνδεθούν τα ηχεία

6. Ενεργοποιήστε το Bluetooth στο τηλέφωνο

HR / CNR

❶ Funkcije

1. Promjena načina pozadinskog osvjetljenja/ Dugi pritisak - isključivanje pozadinskog osvjetljenja

2. Promjena načina rada: Bluetooth, FM, MP3

3. Prethodna pjesma

Prethodna FM postaja

4. Volumen-

5. Promjena načina rada ekvilajzera

6. Volumen+

7. Sljedeća pjesma

Sljedeća FM postaja

8. Reprodukcija/pauza

9. TF kartica (prodaje se zasebno) - umetnite dok ne klikne*

10. Punjenje Type-C 5V

11. Indikator statusa

12. Utičnica za mikrofon

13. USB flash pogon (prodaje se zasebno)*

14. Uključeno, Isključeno

15. 3,5 mm audio ulaz

*USB flash pogon i TF pogon moraju biti veličine do 32 GB i formatirani u FAT32 sustavu

❷ Punjenje

Punjenje

Naplaćeno

USB punjač se prodaje zasebno

❸ Bluetooth veza

Kliknite - Odaberite Bluetooth način rada

❹Stereo sustav od dva Boomer 20 (TWS način rada)

1. Isključite Bluetooth na telefonu

2. Uključite oba zvučnika

3. Uključite Bluetooth način rada

4. Dugo pritisnite 3 sekunde na lijevom zvučniku

5. Pričekajte da se zvučnici povežu

6. Uključite Bluetooth na telefonu

HUN

❶ Funkciók

1. A háttérvilágítás mód megváltoztatása/ Hosszan megnyomva - a háttérvilágítás kikapcsolása

2. Módváltás: Bluetooth, FM, MP3

3. Előző szám

Előző FM állomás

4. Hangerő-

5. Az equalizer módok váltása

6. Hangerő+

7. Következő szám

Következő FM állomás

8. Lejátszás/Szünet

9. TF kártya (külön megvásárolható) – kattanásig helyezze be*

10. Töltés Type-C 5V

11. Állapotjelző

12. Mikrofon aljzat

13. USB flash meghajtó (külön megvásárolható)*

14. Be ki

15. 3,5 mm-es audio bemenet

*Az USB flash meghajtónak és a TF meghajtónak legfeljebb 32 GB méretűnek kell lennie, és FAT32 rendszerben kell formázni

❷ Töltés

Töltés

Töltött

Az USB töltő külön vásárolható meg

❸ Bluetooth csatlakozás

Kattintson a - Bluetooth mód kiválasztása

❹ Két Boomer 20 sztereó rendszere (TWS mód)

1. Kapcsolja ki a Bluetooth funkciót a telefonon

2. Kapcsolja be mindkét hangszórót

3. Kapcsolja be a Bluetooth módot

4. Tartsa lenyomva 3 másodpercig a bal hangszórót

5. Várja meg, amíg a hangszórók csatlakoznak

6. Kapcsolja be a Bluetooth-t a telefonon

KAZ

❶ Функциялар

1. Артқы жарық режимін өзгерту/ Ұзақ басу - артқы жарықты өшіру

2. Режимді өзгерту: Bluetooth, FM, MP3

3. Алдыңғы трек

Алдыңғы FM станциясы

4. Дыбыс-

5. Эквалайзер режимдерін ауыстыру

6. Дыбыс+

7. Келесі трек

Келесі FM станциясы

8. Ойнату/Кідірту

9. TF картасы (бөлек сатылады) - сырт еткенше салыңыз*

10. Type-C 5V зарядтау

11. Күй көрсеткіші

12. Микрофон ұясы

13. USB флэш-дискісі (бөлек сатылады)*

14. Қосу өшіру

15. 3,5 мм аудио кіріс

*USB флэш-дискісі мен TF дискінің өлшемі 32 ГБ дейін болуы және FAT32 жүйесінде пішімделген болуы керек

❷ Зарядталуда

Зарядталуда

Зарядталған

USB зарядтағыш бөлек сатылады

❸ Bluetooth қосылымы

Bluetooth режимін таңдау түймесін басыңыз

❹ Екі Boomer 20 стерео жүйесі (TWS режимі)

1. Телефоныңыздағы Bluetooth функциясын өшіріңіз

2. Екі динамикті де қосыңыз

3. Bluetooth режимін қосыңыз

4. Сол жақ динамикті 3 секунд басып тұрыңыз

5. Динамиктердің қосылуын күтіңіз

6. Телефонда Bluetooth қосыңыз

PL

❶ Funkcje

1. Zmiana trybu podświetlenia / Długie naciśnięcie - wyłączenie podświetlenia

2. Zmień tryb: Bluetooth, FM, MP3

3. Poprzedni utwór

Poprzednia stacja FM

4. Głośność-

5. Przełączanie trybów korektora

6. Głośność+

7. Następny utwór

Następna stacja FM

8. Odtwórz/Pauza

9. Karta TF (sprzedawana osobno) - wsuwaj aż kliknie*

10. Ładowanie Type-C 5V

11. Wskaźnik stanu

12. Gniazdo mikrofonowe

13. Pamięć flash USB (sprzedawana oddzielnie)*

14. Wł./Wył.

15. Wejście audio 3,5 mm

*Dysk flash USB i dysk TF muszą mieć rozmiar do 32 GB i być sformatowane w systemie FAT32

❷ Ładowanie

Ładowanie

Naładowany

Ładowarka USB jest sprzedawana osobno

❸ Połączenie

Kliknij - Wybierz tryb Bluetooth

❹ System stereo dwóch Boomerów 20 (tryb TWS)

1. Wyłącz Bluetooth w telefonie

2. Włącz oba głośniki

3. Włącz tryb Bluetooth

4. Długie naciśnięcie 3 s na lewym głośniku

5. Poczekaj, aż głośniki się połączą

6. Włącz Bluetooth w telefonie

RO

❶ Funcții

1. Schimbarea modului de iluminare de fundal/Apăsare lungă - oprirea luminii de fundal

2. Mod de schimbare: Bluetooth, FM, MP3

3. Piesa anterioară

Postul FM anterior

4. Volum-

5. Comutarea modurilor egalizatorului

6. Volum+

7. Următoarea piesă

Următorul post FM

8. Redare/Pauză

9. Card TF (vândut separat) - introduceți până se dă clic*

10. Încărcare Type-C 5V

11. Indicator de stare

12. Priză pentru microfon

13. Unitate flash USB (se vinde separat)*

14. Pornit/Oprit

15. Intrare audio de 3,5 mm

*Unitatea flash USB și unitatea TF trebuie să aibă o dimensiune de până la 32 GB și să fie formatate în sistem FAT32

❷ Încărcare

Încărcare

Încărcat

Încărcătorul USB se vinde separat

❸ conexiune Bluetooth

Faceți clic pe - Selectați modul Bluetooth

❹ Sistem stereo de două Boomer 20 (mod TWS)

1. Dezactivați Bluetooth pe telefon

2. Porniți ambele difuzoare

3. Activați modul Bluetooth

4. Apăsați lung 3 secunde pe difuzorul din stânga

5. Așteptați să se conecteze difuzoarele

6. Activați Bluetooth pe telefon

RU

❶ Функции

1. Смена режима подсветки/ Нажатие-удержание - отключение подсветки

2. Смена режима: Bluetooth, FM, MP3

3. Предыдущий трек

Предыдущая станция FM

4. Громкость-

5. Переключение режимов эквалайзера

6. Громкость+

7. Следующий трек

Следующая станция FM

8. Воспроизведение/Пауза

9. microSD карта (приобретается отдельно) - установить до щелчка*

10. Разъем для зарядки Type-C 5V

11. Индикатор состояния

12. Разъем для подключения микрофона

13. Флешка USB (приобретается отдельно)*

14. Вкл/Выкл

15. Аудио вход 3.5 мм

*Флешка (USB, microSD) должна быть размером до 32Гб и отформатирована в системе FAT32

❷ Зарядка

Заряжается

Заряжен

USB адаптер приобретается отдельно

❸ Соединение по Bluetooth

Короткое нажатие - выбрать режим Bluetooth

❹ Стерео система из двух Boomer 20 (режим TWS)

1. Отключите Bluetooth на телефоне

2. Включите обе колонки

3. Включите режим Bluetooth

4. Нажатие-удержание 3 сек на левой колонке

5. Дождитесь пока колонки соединятся

6. Включите Bluetooth на телефоне

SLV

❶ Funkcije

1. Spreminjanje načina osvetlitve ozadja/ Dolg pritisk - izklop osvetlitve ozadja

2. Sprememba načina: Bluetooth, FM, MP3

3. Prejšnja skladba

Prejšnja FM postaja

4. Glasnost-

5. Preklapljanje načinov izenačevalnika

6. Glasnost +

7. Naslednja skladba

Naslednja FM postaja

8. Predvajaj/Pavza

9. TF kartica (na prodaj posebej) - vstavite, dokler ne klikne*

10. Polnjenje Type-C 5V

11. Indikator stanja

12. Vtičnica za mikrofon

13. USB bliskovni pogon (na prodaj posebej)*

14. Prižgi ugasni

15. 3,5 mm avdio vhod

*USB bliskovni pogon in pogon TF morata biti velika do 32 GB in formatirana v sistemu FAT32

❷ Polnjenje

Polnjenje

Zaračunan

USB polnilec se prodaja posebej

❸ Bluetooth povezava

Kliknite - Izberite način Bluetooth

❹ Stereo sistem dveh Boomer 20 (način TWS)

1. Izklopite Bluetooth na telefonu

2. Vklopite oba zvočnika

3. Vklopite način Bluetooth

4. Dolgi pritisk 3 sekunde na levi zvočnik

5. Počakajte, da se zvočniki povežejo

6. Vklopite Bluetooth na telefonu

SVK

❶ Funkcie

1. Zmena režimu podsvietenia/ Dlhé stlačenie - vypnutie podsvietenia

2. Režim zmeny: Bluetooth, FM, MP3

3. Predchádzajúca skladba

Predchádzajúca stanica FM

4. Hlasitosť-

5. Prepínanie režimov ekvalizéra

6. Hlasitosť+

7. Ďalšia skladba

Ďalšia FM stanica

8. Prehrať/Pozastaviť

9. TF karta (predáva sa samostatne) – vložte, kým nezacvakne*

10. Nabíjanie Type-C 5V

11. Indikátor stavu

12. Zásuvka pre mikrofón

13. USB flash disk (predáva sa samostatne)*

14. Zap./Vyp

15. 3,5 mm audio vstup

*Jednotka USB flash a jednotka TF musia mať veľkosť až 32 GB a musia byť naformátované v systéme FAT32

❷ Nabíjanie

Nabíjanie

Nabité

USB nabíjačka sa predáva samostatne

❸ Bluetooth pripojenie

Kliknite na – Vyberte režim Bluetooth

❹ Stereo systém dvoch Boomer 20 (režim TWS)

1. Vypnite Bluetooth na svojom telefóne

2. Zapnite oba reproduktory

3. Zapnite režim Bluetooth

4. Dlho stlačte 3 sekundy na ľavom reproduktore

5. Počkajte na pripojenie reproduktorov

6. Zapnite na telefóne Bluetooth

SWE

❶ Funktioner

1. Ändra bakgrundsbelysningsläge/Långt tryck - stänger av bakgrundsbelysningen
2. Ändra läge: Bluetooth, FM, MP3
3. Föregående spår
Tidigare FM-station
4. Volym-
5. Växla equalizer-lägen
6. Volym+
7. Nästa spår
Nästa FM-station
8. Spela/Pausa
9. TF-kort (säljs separat) - sätt i tills det klickar*
10. Laddar Type-C 5V
11. Statusindikator
12. Mikrofonuttag
13. USB-minne (säljs separat)*
14. På av
15. 3,5 mm ljudingång

*USB-minne och TF-enhet måste vara upp till 32 GB stora och formaterade i FAT32-system

❷ Laddar

Laddar
Laddad
USB-laddare säljs separat

❸ Bluetooth-anslutning

Klicka på - Välj Bluetooth-läge

❹ Stereosystem med två Boomer 20 (TWS-läge)

1. Stäng av Bluetooth på din telefon
2. Slå på båda högtalarna
3. Slå på Bluetooth-läget
4. Långt tryck 3 sek på vänster högtalare
5. Vänta tills högtalarna ansluts
6. Slå på Bluetooth på telefonen

UKR

❶ Функції

1. Зміна режиму підсвічування/Тривале натискання - вимкнення підсвічування
2. Режим зміни: Bluetooth, FM, MP3
3. Попередній трек
Попередня FM-станція
4. Звук-
5. Перемикання режимів еквалайзера
6. Звук+
7. Наступний трек
Наступна FM-станція
8. Відтворення/Пауза
9. TF-карта (продається окремо) - вставте до клацання*
10. Зарядка Type-C 5В
11. Індикатор стану
12. Мікрофонний роз'єм
13. USB-флешка (продається окремо)*
14. Увімкнено вимкнено
15. Аудіовхід 3,5 мм

*USB-флеш-накопичувач і TF-накопичувач мають бути розміром до 32 ГБ і відформатовані в системі FAT32

❷ Зарядка

Зарядка
Заряджений
USB зарядний пристрій продається окремо

❸ з'єднання Bluetooth

Натисніть - Виберіть режим Bluetooth

❹ Стереосистема з двох Boomer 20 (режим TWS)

1. Вимкніть Bluetooth на телефоні
2. Увімкніть обидва динаміки
3. Увімкніть режим Bluetooth
4. Тривале утримування 3 секунди на лівому динаміку
5. Дочекайтеся підключення динаміків
6. Увімкніть Bluetooth на телефоні

UZB

❶ Funksiyalar

1. Orqa yorug'lik rejimini o'zgartirish/Uzoq bosib turish - orqa yorug'likni o'chirish
2. O'zgartirish rejimi: Bluetooth, FM, MP3
3. Oldingi trek
Oldingi FM stansiyasi
4. Ovoz -
5. Ekvalayzer rejimlarini almashtirish
6. Ovoz +
7. Keyingi trek
Keyingi FM stantsiyasi
8. Oʻynatish/toʻxtatib turish
9. TF kartasi (alohida sotiladi) - bosguncha joylashtiring*
10. Type-C 5V zaryadlash
11. Holat ko'rsatkichi
12. Mikrofon uyasi
13. USB flesh haydovchi (alohida sotiladi)*
14. Yoqish/oʻchirish
15. 3,5 mm audio kirish

*USB flesh-disk va TF drayveri 32 Gb gacha bo'lishi va FAT32 tizimida formatlangan bo'lishi kerak

❷ Zaryadlanmoqda

Zaryadlanmoqda
Zaryadlangan
USB zaryadlovchi alohida sotiladi

❸ Bluetooth ulanishi

Bosing - Bluetooth rejimini tanlang

❹ Ikki Boomer 20 stereo tizimi (TWS rejimi)

1. Telefoningizda Bluetooth-ni o'chiring
2. Ikkala karnayni ham yoqing
3. Bluetooth rejimini yoqing
4. Chap dinamikni 3 soniya bosib turing
5. Karnaylar ulanishini kuting
6. Telefonda Bluetooth-ni yoqing

5. FM radio

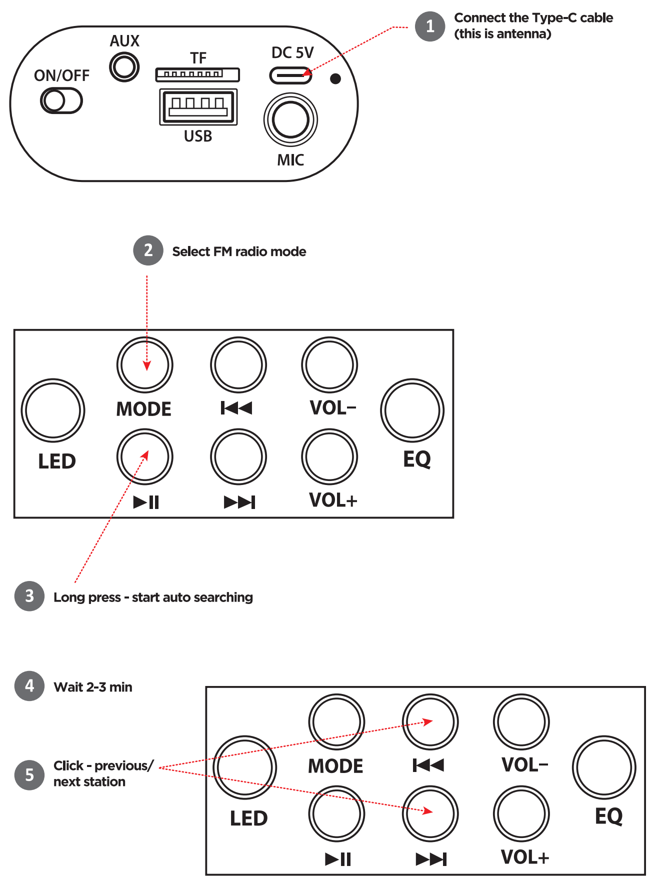

1 Connect the Type-C cable (this is antenna)

2 Select FM radio mode

3 Long press - start auto searching

4 Wait 2-3 min

5 Click - previous/ next station

6. AUX playback

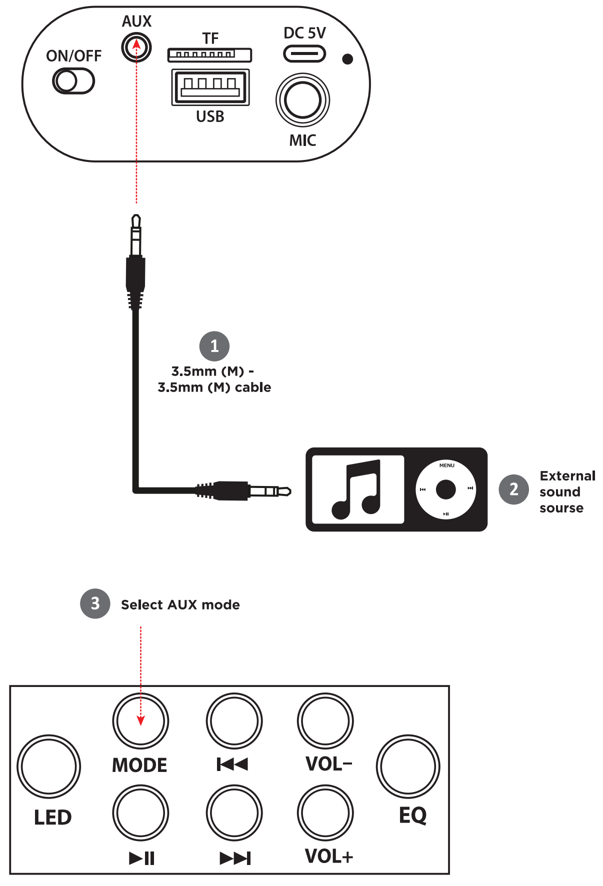

1 3.5mm (M) - 3.5mm (M) cable

2 External sound sourse

3 Select AUX mode

ARM

❺ FM ռադիո

1. Միացրեք Type-C մալուխը (սա ալեհավաք է)
2. Ընտրեք FM ռադիո ռեժիմ
3. Երկար սեղմում - սկսել ավտոմատ որոնումը
4. Սպասեք 2-3 րոպե
5. Սեղմեք - նախորդ / հաջորդ կայանը

❻ AUX նվագարկումը

1. 3,5 մմ (M) - 3,5 մմ (M) մալուխ
2. Արտաքին ձայնի աղբյուր
3. Ընտրեք AUX ռեժիմ

AZE

❺ FM radio

1. Type-C kabelini qoşun (bu antenadır)
2. FM radio rejimini seçin
3. Uzun basın - avtomatik axtarışa başlayın
4. 2-3 dəqiqə gözləyin
5. Klikləyin - əvvəlki/ sonrakı stansiya

❻ AUX oxutma

1. 3,5 mm (M) - 3,5 mm (M) kabel
2. Xarici səs mənbəyi
3. AUX rejimini seçin

BEL

❺ FM радыё

1. Падключыце кабель Type-C (гэта антэна)
2. Выберыце рэжым FM-радыё
3. Доўгі націск - пачатак аўтаматычнага пошуку
4. Пачакайце 2-3 мін
5. Націсніце - папярэдняя/ наступная станцыя

❻ Прайграванне AUX

1. 3,5 мм (M) - 3,5 мм (M) кабель
2. Крыніца вонкавага гуку
3. Выберыце рэжым AUX

EST

❺ FM raadio

1. Ühendage Type-C-kaabel (see on antenn)
2. Valige FM-raadiorežiim
3. Pikk vajutus – alusta automaatset otsimist
4. Oodake 2-3 min
5. Klõpsake - eelmine/ järgmine jaam

❻ AUX taasesitus

1. 3,5 mm (M) - 3,5 mm (M) kaabel
2. Väline heliallikas
3. Valige AUX-režiim

FI

❺ FM-radio

1. Liitä microUSB-kaapeli (tämä on antenni)
2. Valitse FM-radiotila
3. Pitkä painallus - aloita automaattinen haku
4. Odota 2-3 min
5. Napsauta - edellinen/seuraava asema

❻ AUX-toisto

1. 3,5 mm (M) - 3,5 mm (M) kaapeli
2. Ulkoinen äänilähde
3. Valitse AUX-tila

GEO

❺ FM რადიო

1. შეაერთეთ Type-C კაბელი (ეს არის ანტენა)
2. აირჩიეთ FM რადიოს რეჟიმი
3. დიდხანს დააჭირეთ - დაიწყეთ ავტომატური ძებნა
4. დაელოდეთ 2-3 წთ
5. დააჭირეთ - წინა/შემდეგი სადგური

❻ AUX დაკვრა

1. 3.5 მმ (M) - 3.5 მმ (M) კაბელი
2. გარე ხმის წყარო
3. აირჩიეთ AUX რეჟიმი

CZ

❺ FM rádio

1. Připojte microUSB kabel (toto je anténa)
2. Vyberte režim FM rádia
3. Dlouhé stisknutí - spuštění automatického vyhledávání
4. Počkejte 2-3 min
5. Klikněte na - předchozí/následující stanice

❻ AUX přehrávání

1. Kabel 3,5 mm (M) - 3,5 mm (M).
2. Zdroj externího zvuku
3. Vyberte režim AUX

DE

❺ FM-Radio

1. Schließen Sie das microUSB-Kabel an (das ist die Antenne)
2. Wählen Sie den UKW-Radiomodus
3. Lang drücken - automatische Suche starten
4. Warten Sie 2-3 Minuten
5. Klicken Sie auf - vorheriger/nächster Sender

❻ AUX-Wiedergabe

1. 3,5 mm (M) - 3,5 mm (M) Kabel
2. Externe Tonquelle
3. Wählen Sie den AUX-Modus

ES

❺ Radio FM

1. Conecte el cable microUSB (esto es antena)
2. Seleccione el modo de radio FM
3. Pulsación larga: iniciar la búsqueda automática
4. Espere 2-3 minutos
5. Clic - estación anterior/siguiente

❻ reproducción auxiliar

1. cable de 3,5 mm (m) - 3,5 mm (m)
2. Fuente de sonido externa
3. Seleccione el modo AUX

GRE

❺ Ραδιόφωνο FM

1. Συνδέστε το καλώδιο microUSB (αυτό είναι κεραία)
2. Επιλέξτε λειτουργία ραδιοφώνου FM
3. Παρατεταμένο πάτημα - έναρξη αυτόματης αναζήτησης
4. Περιμένετε 2-3 λεπτά
5. Κάντε κλικ - προηγούμενος/επόμενος σταθμός

❻ Αναπαραγωγή AUX

1. Καλώδιο 3,5mm (M) - 3,5mm (M).
2. Εξωτερική πηγή ήχου
3. Επιλέξτε λειτουργία AUX

HR / CNR

❺ FM radio

1. Spojite microUSB kabel (ovo je antena)
2. Odaberite način rada FM radija
3. Dugi pritisak - pokretanje automatskog pretraživanja
4. Pričekajte 2-3 min
5. Kliknite - prethodna/sljedeća postaja

❻ AUX reprodukcija

1. 3,5 mm (M) - 3,5 mm (M) kabel
2. Vanjski izvor zvuka
3. Odaberite AUX način rada

HUN

❺ FM rádió

1. Csatlakoztassa a microUSB kábelt (ez az antenna)
2. Válassza az FM rádió üzemmódot
3. Hosszan megnyomva - indítsa el az automatikus keresést
4. Várjon 2-3 percet
5. Kattintson - előző/következő állomás

❻ AUX lejátszás

1. 3,5 mm (M) - 3,5 mm (M) kábel
2. Külső hangforrás
3. Válassza az AUX módot

KAZ

❺ FM радиосы

1. Type-C кабелін қосыңыз (бұл антенна)
2. FM радио режимін таңдаңыз
3. Ұзақ басу - автоматты іздеуді бастау
4. 2-3 мин күтіңіз
5. алдыңғы/келесі станцияны басыңыз

❻ AUX ойнату

1. 3,5 мм (М) - 3,5 мм (М) кабель
2. Сыртқы дыбыс көзі
3. AUX режимін таңдаңыз

PL

❺ radio FM

1. Podłącz kabel Type-C (to jest antena)
2. Wybierz tryb radia FM
3. Długie naciśnięcie - rozpocznij automatyczne wyszukiwanie
4. Poczekaj 2-3 minuty
5. Kliknij - poprzednia/następna stacja

❻ Odtwarzanie AUX

1. Kabel 3,5 mm (M) - 3,5 mm (M)
2. Zewnętrzne źródło dźwięku
3. Wybierz tryb AUX

RO

❺ radio FM

1. Conectați cablul Type-C (aceasta este antena)
2. Selectați modul radio FM
3. Apăsare lungă - începe căutarea automată
4. Așteptați 2-3 min
5. Faceți clic pe - stația anterioară/următoare

❻ Redare AUX

1. Cablu de 3,5 mm (M) - 3,5 mm (M).
2. Sursa de sunet extern
3. Selectați modul AUX

SWE

❺ FM-radio

1. Anslut Type-C-kabeln (detta är antenn)
2. Välj FM-radioläge
3. Långt tryck - starta automatisk sökning
4. Vänta 2-3 min
5. Klicka - föregående/nästa station

❻ AUX-uppspelning

1. 3,5 mm (M) - 3,5 mm (M) kabel
2. Externt ljud surt
3. Välj AUX-läge

UKR

❺ FM-радіо

1. Підключіть кабель Type-C (це антена)
2. Виберіть режим FM-радіо
3. Тривале натискання – запуск автоматичного пошуку
4. Зачекайте 2-3 хв
5. Натисніть - попередня/наступна станція

❻ Відтворення AUX

1. Кабель 3,5 мм (М) - 3,5 мм (М).
2. Зовнішнє джерело звуку
3. Виберіть режим AUX

UZB

❺ FM radio

1. Type-C kabelini ulang (bu antenna)
2. FM radio rejimini tanlang
3. Uzoq bosing - avtomatik qidiruvni boshlang
4. 2-3 daqiqa kuting
5. Bosing - oldingi/keyingi stansiya

❻ AUX tinglash

1. 3,5 mm (M) - 3,5 mm (M) kabel
2. Tashqi tovush manbasi
3. AUX rejimini tanlang

RU

❺ FM радио

1. Подключите microUSB кабель (это антенна)
2. Включите режим FM радио
3. Нажатие-удержание — начать автопоиск
4. Подождите 2-3 мин
5. Нажатие - предыдущая/следующая станция

❻ Прослушивание через линейный вход

1. Кабель 3.5mm (M) - 3.5mm (M)
2. Внешний источник звука
3. Выбрать режим AUX

SLV

❺ FM radio

1. Priključite kabel microUSB (to je antena)
2. Izberite način FM radia
3. Dolg pritisk - začni samodejno iskanje
4. Počakajte 2-3 min
5. Kliknite - prejšnja/naslednja postaja

❻ AUX predvajanje

1. 3,5 mm (M) - 3,5 mm (M) kabel
2. Zunanji vir zvoka
3. Izberite način AUX

SVK

❺ FM rádio

1. Pripojte kábel microUSB (toto je anténa)
2. Vyberte režim FM rádia
3. Dlhé stlačenie - spustenie automatického vyhľadávania
4. Počkajte 2-3 min
5. Kliknite na - predchádzajúca/nasledujúca stanica

❻ AUX prehrávanie

1. Kábel 3,5 mm (M) - 3,5 mm (M).
2. Zdroj externého zvuku
3. Vyberte režim AUX

IP20

RoHS

21
PAP

ARM ԴՅՈՒՐԱԿԻՐ ԲԱՐՁՐԱԽՈՍ
ԳՈՐԾԱՐԿՄԱՆ ՁԵՌՆԱՐԿ

Համապատասխանության հռչակագիր
Սարքի (սարքերի) շահագործման վրա կարող են ազդել ուժեղ ստատիկ, էլեկտրական կամ բարձր հաճախականության դաշտերը (ռադիոկայաններ, բջջային հեռախոսներ, միկրոալիքային վառարաններ, էլեկտրաստատիկ արտանետումներ) / եթե տեղի է ունենում, փորձեք մեծացնել միջերեսը պատճառող սարքերից:

Մարտկոցների, էլեկտրական եւ էլեկտրոնային սարքավորումների վերացում
Ապրանքի, դրա մարտկոցների կամ փաթեթի վրա նշված այս նշանը ցույց է տալիս, որ ապրանքը հնարավոր չէ տնօրինել կենցաղային թափոնների հետ միասին: Այն պետք է առաքվի համապատասխան մարտկոցների, էլեկտրական և էլեկտրոնային սարքավորումների հավաքման և վերամշակման ընկերությանը:

Ապրանքի անվտանգ և արդյունավետ օգտագործման պայմանները

Օգտագործման նախազգուշական միջոցներ.

1. Ապրանքը օգտագործեք միայն իր նպատակային նպատակների համար:
2. Մի ապամոնտաժեք: Այս ապրանքը չի պարունակում մասեր, որոնք ունեն ինքնաբավ վերանորոգման իրավունք: Խափանված իրի պահպանման և փոխարինման հարցի վերաբերյալ դիմեք դիլեր կամ Պաշտպանի լիազորված սպասարկման կենտրոն: Ապրանքը ստանալիս համոզվեք, որ այն անխափան է և արտադրանքի ներսում ազատ շարժվող առարկաներ չկան:
3. Հեռու պահել 3 տարեկանից ցածր երեխաներից: Կարող է պարունակել փոքր մասեր:
4. Հեռու պահել խոնավությունից: Երբեք ապրանքը չթաթախել հեղուկների մեջ:
5. Հեռու մնացեք թրթռումներից և մեխանիկական սթրեսներից, որոնք կարող են արտադրանքի մեխանիկական վնաս պատճառել: Մեխանիկական վնասների դեպքում երաշխիքներ չեն տրամադրվում:
6. Մի օգտագործեք տեսողական վնասների առկայության դեպքում: Մի օգտագործեք, երբ ապրանքը ակնհայտորեն թերի է:
7. Մի օգտագործեք արտադրանքը առաջարկվող ջերմաստիճանից ցածր և բարձր ջերմաստիճաններում (տե՛ս գործողության ձեռնարկը), խոնավության գոլորշիացման պայմաններում, ինչպես նաև թշնամական միջավայրում:
8. Մի դրեք բերանը:
9. Մի օգտագործեք ապրանքը արդյունաբերական, բժշկական կամ արտադրական նպատակներով:
10. Այն դեպքում, երբ ապրանքի փոխադրումն իրականացվել է զրոյական ջերմաստիճանում, ապա գործելուց առաջ ապրանքը պետք է պահվի տաք տեղում (+ 16-25 ° C կամ 60-77 ° F) 3 ժամվա ընթացքում:
11. Անջատեք սարքն ամեն անգամ, երբ չի նախատեսվում օգտագործել այն երկար ժամանակով:
12. Մի օգտագործեք սարքը մեքենան վարելիս, եթե այն շեղված է ուշադրությունից, և այլ դեպքերում, երբ օրենքը ձեզ պարտավորեցնում է անջատել սարքը:

Պահպանման, փոխադրման եւ իրացման հատուկ պայմաններ նախատեսված չեն: Տվյալ արտադրանքի շահագործման ժամկետի ավարտին թափոնների վերամշակումը պետք է կատարվի բոլոր պետական նորմատիվների եւ օրենքների պահանջներին համապատասխան:

Նշանակություն. մաքրող ծրագրի ակուստիկ համակարգ - ձայնի վերարտադրման սարք.

Հատկություններ • Bluetooth 5.0 • LED հետին լույս • True Wireless Stereo (TWS) - երկու առանձին բարձրախոսներ մեկ 2.0 բարձրախոսների համակարգում զուգակցելու տարբերակ • Ներկառուցված FM-ընդունիչ • Ներկառուցված MP3 նվագարկիչ • USB ֆլեշ կրիչներ և MicroSD քարտի աջակցություն • Միկրոֆոնի խցիկ • Աուդիո մուտք AUX պորտ • Հավասարիչ • Ներկառուցված աջակցություն սմարթֆոնի համար • Հարմար բռնակ՝ սարքը ձեզ հետ հեշտությամբ վերցնելու համար • TYPE C միակցիչ • Ֆազային ինվերտոր առջևի վահանակի վրա

Հստակեցում • Ձայնային սխեման՝ մոնո, 2.0 • Շղթաների քանակը՝ 1 • Ընդհանուր ելքային հզորությունը (RMS)՝ 20 Վտ • Ազդանշանի/աղմուկի հարաբերակցությունը՝ 85 դԲ • Հաճախականության միջակայքը՝ 150–18000 Հց • Վարորդի չափսը՝ 2 x 3" • Վարորդի միավորի դիմադրությունը՝ 4 Օհմ • Գործողության միջակայքը՝ 10 մ • Լուսային էֆեկտներ՝ այո • Հետևի լույսի ռեժիմների քանակը՝ 3 • Հետևի լույսի անջատման գործառույթը՝ այո • Էլեկտրամատակարարում՝ USB, 5V, Li-Ion մարտկոցի միջոցով • Մարտկոցի հզորությունը՝ 2400 mA·h • Մարտկոցի տեսակը՝ 18650 • Մարտկոցի մեկ լիցքավորումով աշխատելու ժամանակը՝ 2 ժամ • Մարտկոցի լիցքավորման ժամանակը՝ 6 ժամ • լարող հաճախականության միջակայքը՝ 87,5–108,0 ՄՀց • Հիշողության քարտի / USB ֆլեշ կրիչների առավելագույն աջակցվող հզորությունը՝ 32 ԳԲ • Աուդիո ֆայլի ձևաչափեր՝ MP3 • Միկրոֆոնի խցիկ՝ 6,3 մմ • Բնակարանի նյութը՝ պլաստիկ • Գույնը՝ սև

Փաթեթի բովանդակությունը • Բարձրախոսների համակարգ • Գործողության ձեռնարկ • Type-C Jack մալուխ

ՆԵՐՄՈՒԾՈՂ: ООО «ТД Компания Дефендер» Адрес: 127030, г. Москва, ул. Сущевская, дом 27, стр. 2, помещение III, комната 3, офис 63. Արտադրող: Chinaowl Co., Ltd. Address: Unit308-309, Building B, Huafeng Financial Harbor, Xin'an 6th Road, Bao'an Dist, Shenzhen, China.

Անսահմանափակ պահման ժամկետ: Serviceառայության ժամկետը 3 ամիս. Երաշխիքային ժամկետ - 3 ամիս. Արտադրության ժամկետը տես փաթեթի վրա. Արտադրողը պահպանում է սույն ձեռնարկում նշված փաթեթի պարունակությունը և բնութագրերը փոխելու իրավունքը: Գործողության վերջին և մանրամասն ձեռնարկը հասանելի է www.defender-global.com կայքում

Արտադրված է Չինաստանում.

AZE PORTATIV DINAMIK
TƏLIMAT

Uyğunluq bəyannaməsi
Qurğunun (qurğuların) çalışmasına statik, elektrik və ya yüksək tezlikli sahələr (radioavadanlıq, mobil telefonlar, mikrodalğalı sobalar, elektrostatik boşalmalar) təsir göstərə bilər.

Batareyaların, elektrik və elektron avadanlığın utilizasiyası
Malın, malın batareyalarının və ya qabın üzərində olan bu nişan, malın məişət tullantıları ilə utilizasiyasının qeyri-mümkünlüynə göstərir. Mal, batareya, elektrik və elektron avadanlığının toplanması və utilizasiyası ilə məşğul olan şirkətin məntəqəsinə gətirilməlidir.

Malın təhlükəsiz və səmərəli istifadəsi üzrə qaydalar və şərtlər

Ehtiyat tədbirləri:

1. Maldan yalnız təyinatına görə istifadə etmək.
2. Malı sökməmək. Bu məmulatın tərkibində təmir edilə bilən hissələr yoxdur. Nasaz avadanlığın xidməti və ya təmiri üzrə məsələlərə görə satıcı-şirkətə və ya Defender səlahiyyətli servis mərkəzinə müraciət etməlisiniz. Malı qəbul etdikdə onun bütövlüyünə, daxilində sərbəst hərəkət edən əşyaların olmamasına əmin olun.
3. 3 yaşa qədər uşaqlar üçün nəzədə tutulmayıb. Tərkibində xırda hissələr ola bilər.
4. Məmulatı, onun daxili hissəsini rütubətdən qorumaq. Məmulatı maye içinə salmamaq.
5. Məmulatı, zərə vura bilən vibrasiyalara və mexaniki yüklərə məruz qoymamaq. Malın üzərində mexaniki zədələrin olması halında ona heç bir zəmanət verilmir.
6. Malən üzərində gözə çarpan zədələrin olması halında maldan istifadə etməmək. Biləkdən nasaz qurğudan istifadə etməmək.
7. Tövsiyə edilən temperaturlardan kənar temperatuir şəraitində (istifadəçi təlimatına bax), rütubətin kondensasiyası şəraitində və habelə təcavüzkar mühitlərdə istifadə etməmək.
8. Ağza götürməmək.
9. Məmulatdan sənaye, tibbi və istehsalat məqsədi ilə istifadə etməmək.
10. Əgər malın nəqli mənfi temperatur şəraitində aparılıbsa, istismara başlamazdan əvvəl mal isti qapalı bir yerdə (+16...+25°C) 3 saat ərzində qızmalıdır.
11. Uzun müddətdə istifadə etmədiyiniz halda qurğunu hər dəfə şəbəkədən ayırmaq lazımdır. Fikrinizi yayındırırsa, qurğudan nəqliyyat vasitəsinin idarə edilməsi zamanı istifadə etməmək.
12. Cihaz diqqəti yayındırırsa, habelə qanunla cihazın ləğv edildiyi hallarda bir vasitə idarə edərkən cihazı istifadə etməyin.

Xüsusiyyətləri • Bluetooth 5.0 • LED arxa işığı • True Wireless Stereo (TWS) - iki ayrı dinamiki bir 2.0 dinamik sisteminə qoşmaq üçün seçim • Quraşdırılmış FM qəbuledicisi • Quraşdırılmış MP3 pleyer • USB flash sürücülər və MicroSD kart dəstəyi • Mikrofon yuvası • Audio giriş AUX portu • Ekvalayzer • Smartfon üçün daxili dəstək • Cihazı asanlıqla özünüzlə aparmaq üçün rahat tutacaq • TİP C birləşdiricisi • Ön paneldə faza çeviricisi **Spesifikasiya** • Səs sxemi: mono, 2.0 • Bantların sayı: 1 • Ümumi çıxış gücü (RMS): 20 W • Siqnalın səs-küyə nisbəti: 85 dB • Tezlik diapazonu: 150–18000 Hz • Sürücü ölçüsü: 2x3" • Sürücü vahidinin empedansı: 4 Ohm • Əməliyyat diapazonu: 10 m • İşıq effektləri: bəli • Arxa işıqlandırma rejimlərinin sayı: 3 • Arxa işığın söndürülməsi funksiyası: bəli • Enerji təchizatı: USB, 5V, Li-Ion batareya ilə • Akkumulyatorun tutumu: 2400 mA·h • Batareya növü: 18650 • Bir batareya ilə işləmə müddəti: 2 saat • Batareyanın doldurulma müddəti: 6 saat • Tüner tezlik diapazonu: 87,5–108,0 MHz • Yaddaş kartının / USB flash sürücülərinin dəstəklənən maksimum tutumu: 32 GB • Audio fayl formatları: MP3 • Mikrofon yuvası: 6,3 mm yuva • Korpus materialı: plastik • Rəng: qara

Paket məzmunu • Dinamik sistemi • Əməliyyat təlimatı • Type-C jak kabeli

İstehsalçı: Chinaowl Co., Ltd. Address: Unit308-309, Building B, Huafeng Financial Harbor, Xin'an 6th Road, Bao'an Dist, Shenzhen, China.

Limitsiz raf ömrü. Xidmət müddəti 3 ay. Zəmanət müddəti - 3 ay. İstehsalat tarixini qabın üzərində bax. İstehsalçı bu təlimatda göstərilən paketin tərkibini və xüsusiyyətlərini dəyişdirmək hüququnu özündə saxlayır. Ən son və ətraflı əməliyyat təlimatı www.defender-global.com saytında mövcuddur

Çində edilmişdir.

BEL ПАРТАТЫЎНАЯ КАЛОНКА
ІНСТРУКЦЫЯ

Дэкларацыя адпаведнасці. На функцыянаванне прылады (прылад) могуць паўплываць статычныя, электрычныя або высокачастотныя палі (радыёапаратура, мабільныя тэлефоны, мікрахвалевыя печы, электрастатычныя разрады). У выпадку ўзнікнення павялічце адлегласць ад прылады, якая выклікае перашкоды.

Утылізацыя батарэек, электрычнага і электроннага абсталявання
Гэты знак на тавары, батарэйках да тавару або на ўпакоўцы азначае, што тавар не можа быць утылізаваны разам з бытавымі адкідамі. Ён павінен быць дастаўлены ў кампанію па зборы і ўтылізацыі батарэек, электрычнага і электроннага абсталявання.

Правілы і ўмовы бяспечнага і эфектыўнага выкарыстання тавару. Меры засцярогі:

1. Выкарыстоўваць тавар толькі па прамым прызначэнні.
2. Не разбіраць. Дадзены выраб не змяшчае частак, якія падлягаюць самастойнаму рамонту. Па пытаннях абслугоўвання і замены няспраўнага выраба звяртайцеся да фірмы-прадаўца або ў аўтарызаваны сервісны цэнтр Defender. Пры прыёме тавару пераканайцеся ў яго цэласнасці і адсутнасці ўнутры прадметаў, якія свабодна перамяшчаюцца.
3. Не прызначаны для дзяцей да 3-х гадоў. Можа змяшчаць дробныя дэталі.
4. Не дапушчаць пападання вільгаці на выраб і ўнутр яго. Не апускаць выраб у вадкасці.
5. Не падвяргаць выраб вібрацыям і механічным нагрузкам, здольным прывесці да механічных пашкоджанняў тавару. У выпадку наяўнасці механічных пашкоджанняў ніякіх гарантый на тавар не даецца.
6. Не выкарыстоўваць пры бачных пашкоджаннях вырабу. Не карыстацца заведама няспраўнай прыладай.
7. Не выкарыстоўваць пры тэмпературах ніжэй або вышэй рэкамендуемых (гл. інструкцыю карыстальніка), пры ўзнікненні вільгаці, якая кандэнсуецца, а таксама ў агрэсіўным асяроддзі.
8. Не браць у рот.
9. Не выкарыстоўваць выраб у прамысловых, медыцынскіх або вытворчых мэтах.
10. У выпадку, калі транспарціроўка тавару ажыццяўлялася пры адмоўных тэмпературах, перад пачаткам эксплуатацыі трэба даць тавару сагрэцца ў цёплым памяшканні (+16-25 °C) на працягу 3 гадзін.
11. Выключаць прыладу кожны раз, калі не плануецца выкарыстоўваць яе на працягу доўгага перыяду часу.
12. Не выкарыстоўваць прыладу пры кіраванні транспартным сродкам у выпадку, калі прылада адцягвае ўвагу, а таксама ў тых выпадках, калі адключэнне прылады прадугледжана законам.

Спецыяльныя ўмовы захоўвання, транспарціроўкі і рэалізацыі не прадугледжаны. Утылізацыя гэтага вырабу па завяршэнні яго тэрміну службы павінна выконвацца ў адпаведнасці з патрабаваннямі ўсіх дзяржаўных нарматываў і законаў.

Прызначэнне: акустычная сістэма — прылада для прайгравання гуку.

Асаблівасці • Bluetooth 5.0 • LED падсвятленне • True Wireless Stereo (TWS) - магчымасць спалучэння двух асобных дынамікаў у адну акустычную сістэму 2.0 • Убудаваны FM-прыёмнік • Убудаваны MP3-плэер • Падтрымка USB-назапашвальнікаў і карт MicroSD • Гняздо для мікрафона • Аўдыёўваход AUX • Эквалайзер • Убудаваная падтрымка для смартфона • Зручная ручка дазваляе лёгка браць прыладу з сабой • Раз'ём TYPE C • Фазаінвертар на пярэдняй панэлі **Спецыфікацыя** • Гукавая схема: мона, 2.0 • Колькасць палос: 1 • Агульная выхадная магутнасць (RMS): 20 Вт • Стаўленне сігнал/шум: 85 дБ • Дыяпазон частот: 150–18000 Гц • Памер драйвера: 2 x 3 " • Імпеданс драйвера: 4 Ом • Дыяпазон дзеяння: 10 м • Светлавыя эфекты: ёсць • Колькасць рэжымаў падсвятлення: 3 • Функцыя адключэння падсвятлення: ёсць • Харчаванне: праз USB, 5V, Li-Ion акумулятар • Ёмістасць акумулятара: 2400 мА · г • Тып батарэі: 18650 • Час працы ад адной зарадкі батарэі: 2 гадзіны • Час зарадкі акумулятара: 6 гадзін • Дыяпазон частот цюнэра: 87,5–108,0 МГц • Максімальная падтрымліваемая ёмістасць карты памяці / USB-назапашвальнікаў: 32 ГБ • Фарматы аўдыёфайлаў: MP3 • Раз'ём для мікрафона: раз'ём 6,3 мм • Мікрафон у партах: адзін • Матэрыял корпуса: пластык • Колер: чорны

Змест пакета • Акустычная сістэма
• Кіраўніцтва па эксплуатацыі • Раз'ёмны кабель Type-C

Імпарцёр: ООО «ТД Компания Дефендер» Адрес: 127030, г. Москва, ул. Сущевская, дом 27, стр. 2, помещение III, комната 3, офис 63. Вытворца: Chinaowl Co., Ltd. Address: Unit308-309, Building B, Huafeng Financial Harbor, Xin'an 6th Road, Bao'an Dist, Shenzhen, China.

Неабмежаваны тэрмін прыдатнасці. Тэрмін службы - 3 месяцы. Гарантыйны тэрмін - 3 месяцы. Дата вытворчасці: гл. на ўпакоўцы. Вытворца захоўвае права на змяненне змесціва ўпакоўкі і спецыфікацый, указаных у гэтым кіраўніцтве. Апошняе і падрабязнае кіраўніцтва па эксплуатацыі размешчана на сайце www.defender-global.com

Зроблена ў Кітаі.

CNR

PRIJENOSNI ZVUČNIK
UPUTSTVO

Deklaracija slaganja
Na funkcioniranje uređaja mogu da utiču statička, električna ili visokofrekventna polja (radio-aparatura, mobilni telefoni, elektrostatička pražnjenja). Ako postaju smetnje, povečite distanciju od uređaja, koji izaziva smetnje.

Utilizacija baterije, električne i elektronske opreme
Ovaj znak na robi, baterijama prema robi označava da roba ne može biti utilizirana zajedno sa svakodnevnima otpacima. Ovu robu neophodno dostaviti u kompaniju za skupljanje i utilizaciju električne i elektronske opreme.

Pravila i uslove bezbednog i efikasnog korišćenja robe. Mere predostrožnosti

1. Koristite robu samo u pravu svrhu.
2. Ne demontirati. Ova izrađevina ne sadrži delova, koji podležu samostalnom remontu. Za posluživanje i zamenu pokvarene izrađevine obraćajte se u trgovačku kuću ili u autorizovani servisni centar Defender. Primajući robu, uverite se u njenoj celovitosti a takođe u otsutstvu unutra stvari, koji se slobodno premeštaju.
3. Ne namenjen za decu do 3 godine. Može da sadrži sitna dela.
4. Ne dopuštajte da vlaga pada na izrađevinu ili unutra. Ne opuštajte izrađevinu u tečnost.
5. Ne podvrgavajte izrađevinu vibraciji ili mehaničkom teretu, koji mogu pokvariti robu. Ako roba ima mehaničko oštećenje, garancije se ne izdaju.
6. Ne koristite izrađevinu, ako ona ima vidljivo oštećenje. Ne koristite nesumnjivo pokvarenu zrađevinu.
7. Ne koristite izrađevinu, ako temperatura je viša ili niža od toga, što preporučeno u uputstvu za korisnika. Ne koristite izrađevinu, ako postaja kondenzovana vlaga, a takođe u agresivnoj sredini.
8. Ne uzimajte izrađevinu u usta.
9. Ne koristite izrađevinu u industrijskom, medicinskom ili proizvodnom cilju.
10. Ako izrađevina je bila transportirana pri odrečnoj temperaturi, pre početka eksploatacije neophodno da roba se zagreje u toploj prostoriji (+16-25 °C) 3 sata.
11. Iskopčavajte uređaj svaki put, kada ne planirate ga koristiti dugo vremena.
12. Ne koristite izrađevinu u toku vođenja prevozna sredstva, ako uređaj odvlači pažnju, a takođe kada isključivanje predviđeno zakonom.

Značajke • Bluetooth 5.0 • LED pozadinsko osvjetljenje • True Wireless Stereo (TWS) - opcija za uparivanje dva odvojena zvučnika u jedan 2.0 sustav zvučnika • Ugrađeni FM-prijemnik • Ugrađeni MP3 player • Podrška za USB flash pogone i MicroSD kartice • Priključak za mikrofon • Audio ulaz AUX priključak • Ekvilajzer • Ugrađena podrška za pametni telefon • Praktična ručka za jednostavno nošenje uređaja sa sobom • TIP C konektor • Fazni pretvarač na prednjoj ploči

Specifikacija • Zvučna shema: mono, 2.0 • Broj traka: 1 • Ukupna izlazna snaga (RMS): 20 W • Omjer signal/šum: 85 dB • Frekvencijski raspon: 150–18000 Hz • Veličina drajvera: 2 x 3 " • Impedancija pogonske jedinice: 4 Ohma • Radni domet: 10 m • Svjetlosni efekti: da • Broj načina pozadinskog osvjetljenja: 3 • Funkcija isključivanja pozadinskog osvjetljenja: da • Napajanje: preko USB-a, 5V, Li-Ion baterija • Kapacitet baterije: 2400 mA·h • Vrsta baterije: 18650 • Vrijeme rada s jednim punjenjem baterije: 2 sata • Vrijeme punjenja baterije: 6 sati • Frekvencijski raspon tunera: 87,5–108,0 MHz • Maksimalni podržani kapacitet memorijske kartice / USB flash pogona: 32 GB • Formati audio datoteka: MP3 • Utičnica za mikrofon: 6,3 mm utičnica • Mikrofon u priključcima: jedan • Materijal kućišta: plastika • Crna boja

Sadržaj paketa • Sustav zvučnika • Priručnik za rad • Type-C jack kabel

UVOZNIK: Defender Technology OÜ, Betooni str 11, 11415, Tallinn, Estonia.
Proizvođač: Chinaowl Co., Ltd. Address: Unit308-309, Building B, Huafeng Financial Harbor, Xin'an 6th Road, Bao'an Dist, Shenzhen, China.
Neograničen rok trajanja. Životni vijek je 2 godine. Datum proizvodnje: vidi na ambalaži.
Proizvođač zadržava pravo promjene sadržaja paketa i specifikacija navedenih u ovom priručniku.
Najnoviji i detaljni priručnik za upotrebu dostupan je na www.defender-global.com
Proizvedeno u Kini.

CZ

PORTABILNÍ AKUSTICKÝ SYSTÉM
NÁVOD NA POUŽITÍ

Prohlášení o shodě
Statické, elektrické nebo vysokofrekvenční pole (rádiová zařízení, mobilní telefony, mikrovlnné trouby, elektrostatické výboje) mohou ovlivnit fungování tohoto zařízení. V případě rušení zvyšte vzdálenost od zařízení způsobujícího rušení.

Ochrana životního prostředí
Evropská směmice 2002/96/EG a 2006/66/EU ustanovujete následující: Elektrická a elektronická zařízení stejně jako baterie nepatří do domovního odpadu. Spotřebitel se zavazuje odevzdat všechna zařízení a baterie po uplynutí jejich životnosti do přislušných sběren. Podrobnosti stanoví zákon přišlušné země. Symbol na produktu, návod k obsluze nebo balení na toto poukazuje. Recyklací a jinými způsoby zužitkování přispíváte k ochraně životního prostředí.

Podmínky pro bezpečné a účinné použití výrobku. Bezpečnostní opatření:

1. Používejte výrobek pouze k stanovenému účelu použití.
2. Nerozebírejte. Tento výrobek neobsahuje žádné součásti, které byste mohli opravovat. Pro údržbu a výměnu vadného výrobku obraťte se na společnost prodejce nebo na autorizované servisní středisko Defender. Když produkt přebíráte, zkontrolujte, zda je celistvý a zda uvnitř nejsou volně se pohybující objekty.
3. Není vhodné pro děti do 3 let. Tento výrobek může obsahovat malé součásti.
4. Ne dopouštějte zásahu vláhy na výrobek a dovnitř. Neponořujte výrobek do kapalin.
5. Nevystavujte výrobek vibracím a mechanickému zatížení, které by mohly způsobit mechanické poškození výrobku. V případě mechanického poškození na výrobek se nevztahuje žádná záruka.
6. V případě viditelných poškození tento výrobek nepoužívejte. Nepoužívejte zjevně vadný výrobek.
7. Nepoužívejte při teplotách nad nebo pod doporučenou teplotou (viz Návod k použití), při vzniku kondenzované vlhkosti a v agresivním prostředí.
8. Neberte ústy.
9. Nepoužívejte výrobek pro průmyslové, lékařské a výrobní účely.
10. Pokud se přeprava zboží provádí při nízkých teplotách, před použitím nechte zboží ohřát v teplé místnosti (+ 16-25 °C) po dobu 3 hodin.
11. Vypněte výrobek pokaždé, když neplánujete jej použít pro delší dobu.
12. Nepoužívejte výrobek při řízení vozidla, pokud výrobek je rušivý, a v případech, když vypnutí zařízení je stanoveno zákonem.

Vlastnosti • Bluetooth 5.0 • LED podsvícení • True Wireless Stereo (TWS) - schopnost spárovat dva samostatné reproduktory přes Bluetooth do systému reproduktorů 2.0 • Vestavěné FM rádio • Vestavěný MP3-přehrávač • Podpora USB disků a MicroSD karet • Konektor pro mikrofon • AUX audio vstup • Ekvalizér • Vestavěný stojan na telefon • Pohodlné držadlo • Konektor TYPE C • Bassreflexový systém na předním panelu

Technické parametry • Zvukové schéma: mono, 2.0 • Celkový výstupní výkon (RMS): 20 W • Signál / šum poměr: 85 dB • Frekvenční pásmo: 150–18000 Hz • Velikost reproduktorů: 2 x 3 " • Impedance reproduktorů: 4 Ohm • Dosah účinnosti: 10 m • Světelné efekty: ano • Funkce vypnutí podsvícení: ano • Nabíjení: od USB, 5 V , Li-Ion akumulátor • kapacita akumulátoru: 2400 mA·h • Typ baterie: 18650 • Životnost baterie: 2 h • Doba nabíjení baterie: 6 h • Rozsah rádiových kmitočtů: 87.5–108.0 MHz • Maximální podporovaná velikost paměťové karty/USB flash disku: 32 GB • Formáty přehrávání zvuku: MP3 • Vstup pro mikrofon: 6,3-mm jack • Počet mikrofonních vstupů: Jeden • Korpusový materiál: umělá hmota • Barva: černá

Sestavení • Reproduktorový systém • Návod na použití • Kabel Type-C

Dovozce: Defender Technology OÜ, Betooni str 11, 11415, Tallinn, Estonia.
Výrobce: Chinaowl Co., Ltd. Address: Unit308-309, Building B, Huafeng Financial Harbor, Xin'an 6th Road, Bao'an Dist, Shenzhen, China.
Doba použitelnosti neomezená. Životnost — 2 roky. Datum výroby: viz obal.
Výrobce si vyhrazuje právo na změnu konfigurace a technických charakteristik uvedených v této příručce. Nejnovější a úplná verze příručky je k dispozici na www.defender-global.com
Vyrovbeno v Číně.

DE

TRAGBARES LAUTSPRECHERSYSTEM
ANLEITUNG

Konformität
Unter Einwirkung von starken statischen, elektrischen oder hochfrequenten Feldern (Funkanlagen, Mobiltelefone, Mikrowellen-Entladungen) kann es zu Funktionsbeeinträchtigungen des Gerätes (der Geräte) kommen. Versuchen Sie in diesem Fall, die Dstanz zu den störenden Geräten zu vergrößern.

Entsorgung
Dieses Gerät nicht im unsortierten Hausmüll entsorgen. An einer ausgewiesenen Sammelstelle für Elektro- und Elektronik-Altgeräte entsorgen. Dadurch tragen Sie zum Schutz der Ressourcen und der Umwelt bei. Für weitere Information wenden Sie sich bitte an Ihren Händler oder die örtlichen Behörden.

Regeln und Bedingungen für sichere und effektive Nutzung der Ware:
Vorsichtsmaßnahmen:

1. Die Ware nur bestimmungsgemäß nutzen.
2. Nicht zerlegen. Dieses Erzeugnis enthält keine Bestandteile, die selbständig repariert werden können. Wegen der Wartung und Austausch des fehlerhaften Erzeugnisses wenden Sie sich an den Verkäufer oder das autorisierte Service-Zentrum von Defender. Bei Entgegennahme der Ware überzeugen Sie sich bitte, dass die Ware unversehrt ist und sich keine frei beweglichen Teile im Inneren vorhanden sind.
3. Vor Kindern bis 3 Jahre fernhalten. Das Erzeugnis kann kleine Teile enthalten.
4. Das Eindringen von Feuchte auf das Erzeugnis und in das Innere vermeiden. Das Erzeugnis nicht in die Flüssigkeit tauchen lassen.
5. Das Erzeugnis nicht den Vibrationen bzw. mechanischen Belastungen aussetzen, die die mechanischen Schäden verursachen können. Bei mechanischen Schäden wird keine Garantie übernommen.
6. Bei sichtbaren Schäden nicht nutzen. Das wissentlich nicht intakte Erzeugnis nicht nutzen.
7. Nicht unter bzw. über den angegebenen Temperaturen (s. hierfür Gebrauchsanweisung), sowie bei Bildung von Kondensat und in aggressiven Medien nutzen.
8. Nicht in den Mund nehmen.
9. Die Waren nicht für gewerbliche, medizinische oder betriebliche Zwecke nutzen.
10. Bei Transport der Ware unter den Minustemperaturen, die Ware vor Inbetriebnahme im warmen Raum (+16-25 °C) ca. 3 Stunden erwärmen lassen.
11. Das Gerät jedes Mal abschalten, wenn sein dauernder Betrieb nicht geplant ist.
12. Das Gerät nicht beim Fahren eines Fahrzeuges nutzen, soweit es die Aufmerksamkeit ablenkt sowie in den gesetzlich vorgesehenen Fällen.

Besonderheiten • Bluetooth 5.0 • LED-Beleuchtung • True Wireless Stereo (TWS) — möglicher Anschluss von zwei getrennten Säulenboxen über Bluetooth ans Sound-System 2.0 • Eingebauter FM-Empfänger • Integrierter MP3-Player • Unterstützung von USB-Speichern und MicroSD-Karten • Stecker für Mikrophon • AUX-Audioeingang • Equalizer • Intergrierter Telefonhalter • Bequemer Traggriff • Steckplatz TYPE C • Bassreflexöffnung auf der Vorderseite **Eigenschaften** • Schallschaltung: mono, 2.0 • Gesamtausgangsleistung (RMS): 20 W • Verhältnis Signal/Rauschen: 85 dB • Frequenzbereich: 150–18000 Hz • Lautsprechergröße: 2 x 3 " • Widerstand der Lautsprecher: 4 Ohm • Reichweite: 10 m • Lichteffekte: ja • Funktion zur Ausschaltung der Hintergrundbeleuchtung: ja • Speisung: von USB 5V , Li-Ion-Akku • Akkukapazität: 2400 mA·h • Batterientyp: 18650 • Betriebszeit von Akku: 2 St • Akkuladezeit: 6 St • Funkfrequenzbereich: 87.5–108.0 MHz • Maximale unterstützte Speicherkapazität Speicherkarte / USB-Stick: 32 GB • Formate zum Abspielen von Audios: MP3 • Eingang für Mikrophon: 6,3 mm Jack-Stecker • Anzahl der Mikrophoneingänge: Einer • Gehäuse-Stoff: Kunststoff • Farbe: schwarz

Ausführung • Sound-System • Anleitung • Kabel Type-C

Importeur: Defender Technology OÜ, Betooni str 11, 11415, Tallinn, Estonia.
Hersteller: Chinaowl Co., Ltd. Address: Unit308-309, Building B, Huafeng Financial Harbor, Xin'an 6th Road, Bao'an Dist, Shenzhen, China.
Unbefristete Nutzungsdauer. Lebensdauer — 2 Jahre. Herstellungsdatum: siehe die Verpackung.
Der Hersteller behält sich das Recht vor, die Änderungen an der Ausstattung und technischen Daten in dieser Anleitung vorzunehmen. Die aktuelle und vollständige Version der Anleitung finden Sie auf der Webseite www.defender-global.com
Hergestellt in China.

EN

PORTABLE SPEAKER
OPERATION MANUAL

Declaration of Conformity
Operation of device (devices) may be affected by strong static, electrical or high-frequency fields (radio installations, mobile telephones, microwaves, electrostatic discharges)/ If occurs, Try increasing the distance from the devices causing the interface.

Disposal of batteries, electrical and electronic equipment
This sign on the product, its batteries or package indicates that the product cannot be disposed together with domestic waste. It should be delivered to an appropriate batteries, electrical and electronic equipment collecting and recycling company.

Terms and conditions of safe and efficient use of the product
Usage precautions:

1. Use the product for its intended purpose only.
2. Do not disassemble. This product does not contain parts that are entitled to self-sufficient repair. On the question of maintenance and replacement of a failed item apply to a dealer or Defender authorized service center. While receiving the product make sure that it is unbroken and there are no freely moving objects inside the product.
3. Keep away from children under the age of 3. May contain small parts.
4. Keep away from humidity. Never immerse the product in liquids.
5. Keep away from vibrations and mechanical stresses, which can cause mechanical damaging of the product. In case of mechanical damage no warranties are provided.
6. Do not use in the presence of visual damage. Do not use when the product is obviously defective.
7. Do not use the product at temperatures below and above recommended temperatures (see the operation manual), under the conditions of humidity evaporation, as well as in hostile environment.
8. Do not put into the mouth.
9. Do not use the product for industrial, medical or manufacturing purposes.
10. In case when shipment of the product was conducted in subzero temperatures, then before operating, the product should be kept in a warm placement (+16-25°C or 60-77°F) within 3 hours.
11. Turn off the device each time, when it is not planned to use it for extended period of time.
12. Do not use the device while driving the vehicle, if it is diverted attention, and in other cases when the law obliges you to turn off the device.

Features • Bluetooth 5.0 • LED backlight • True Wireless Stereo (TWS) - an option to pair two separate speakers into one 2.0 speaker system • Built-in FM-receiver • Built-in MP3 player • USB flash drives and MicroSD card support • Microphone jack • Audio-in AUX port • Equalizer • Built-in support for smartphone • Convenient handle to take the device with you easily • TYPE C connector • Phase inverter on the front panel

Specification • Sound scheme: mono, 2.0 • Number of bands: 1 • Total output power (RMS): 20 W • Signal to noise ratio: 85 dB • Frequency range: 150–18000 Hz • Driver size: 2 x 3 " • Driver unit impedance: 4 Ohm • Operation range: 10 m • Lighting effects: yes • Number of backlight modes: 3 • Backlight off function: yes • Power supply: via USB, 5V, Li-Ion battery • Battery capacity: 2400 mA·h • Battery type: 18650 • Operation time on one battery charge: 2 hrs • Battery charging time: 6 hrs • Tuner frequency range: 87.5–108.0 MHz • Maximum supported capacity of memory card / USB flash drives: 32 GB • Audio file formats: MP3 • Microphone jack: 6.3 mm jack • Microphone in ports: One • Housing material: plastic • Color: black

Package contents • Speaker system • Operation manual • Type-C jack cable

IMPORTER: Defender Technology OÜ, Betooni str 11, 11415, Tallinn, Estonia.
Manufacturer: Chinaowl Co., Ltd. Address: Unit308-309, Building B, Huafeng Financial Harbor, Xin'an 6th Road, Bao'an Dist, Shenzhen, China.
Unlimited shelf life. Service life is 2 years. Date of manufacture: see on the package.
Manufacturer keeps the right to change package contents and specifications indicated in this manual. The latest and detailed operation manual is available at www.defender-global.com
Made in China.

ES

ALTAVOCES PORTÁTILES
INSTRUCCIÓN

Declaración de conformidad. El funcionamiento del dispositivo (dispositivos) puede verse afectado por estática fuertes, campos eléctricos o de alta frecuencia (instalaciones de radio, teléfonos móviles, microondas, descargas electrostáticas). Si esto ocurre, intente aumentar la distancia de los dispositivos que causan la interferencia.

Eliminación. No deseche este aparato como residuo doméstico convencional. Devuélvalo a un punto de recogida de reciclado de piezas eléctricas y electrónicas WEEE. Con ello ayudará a preservar los recursos naturales y a proteger el medio ambiente. Contactar con su vendedor o las autoridades locales para obtener más información.

Reglas y condiciones del uso seguro y eficaz del producto
Medidas de precaución:

1. Utilice el producto como es debido directamente.
2. No despiece el producto. El producto no contiene piezas que se puedan reparar de forma independiente. En lo que se refiere al mantenimiento y sustitución del artículo defectuoso póngase en contacto con la empresa vendedora o con el servicio de asistencia técnica autorizado Defender. Al aceptar el producto asegúrese de su integridad y de que dentro no haya objetos que se muevan con facilidad .
3. No está destinado para el uso de los niños menores de 3 años. Puede contener piezas pequeñas.
4. Evite que la humedad pase sobre el producto y dentro de él. No ponga el producto en líquidos.
5. No someta el producto a vibraciones ni a cargas mecánicas que puedan causar lesiones mecánicas del artículo. En el caso de que haya lesiones mecánicas no se ofrecerá ninguna garantía para el producto.
6. No use el producto si tiene defectos visibles. No use dispositivos obviamente defectuosos.
7. No use el producto a temperaturas más bajas ni más altas que las recomendadas (ver el manual del usuario), así como en casos de humedad condensada y en el medio agresivo.
8. No ponga el producto en la boca.
9. No utilice el producto para fines industriales, médicos o productivos.
10. En el caso de que el transporte del producto se haya efectuado a temperaturas bajo cero, antes de empezar a explotar el producto deje que éste se caliente en un local caluroso (+16-25 °C) durante 3 horas.
11. Apague el dispositivo cada vez que no planea utilizarlo durante un largo período de tiempo.
12. No utilice el dispositivo mientras conduzca un vehículo si el dispositivo desvía su atención, así como en los casos en que la desconexión del dispositivo está prevista por la ley.

Caracteristicas • Bluetooth 5.0 • luz de fondo LED • True Wireless Stereo (TWS): una opción para emparejar dos altavoces separados en un sistema de altavoces 2.0 • Receptor FM incorporado • Reproductor de MP3 incorporado • Unidades flash USB y compatibilidad con tarjetas MicroSD • Toma de micrófono • Puerto AUX de entrada de audio • Igualada • Soporte incorporado para teléfono inteligente • Manija conveniente para llevar el dispositivo con usted fácilmente • Conector TIPO C • Inversor de fase en el panel frontal **Especificación** • Esquema de sonido: mono, 2.0 • Número de bandas: 1 • Potencia de salida total (RMS): 20 W • Relación señal/ruido: 85 dB • Rango de frecuencia: 150–18000 Hz • Tamaño del controlador: 2 x 3 " • Impedancia de la unidad del controlador: 4 ohmios • Rango de operación: 10 m • Efectos de iluminación: sí • Número de modos de retroiluminación: 3 • Función de retroiluminación apagada: sí • Fuente de alimentación: a través de USB, 5V, batería de iones de litio • Capacidad de la batería: 2400 mAh·h • Tipo de batería: 18650 • Tiempo de funcionamiento con una carga de batería: 2 horas • Tiempo de carga de la batería: 6 horas • Rango de frecuencia del sintonizador: 87,5–108,0 MHz • Capacidad máxima admitida de la tarjeta de memoria/unidades flash USB: 32 GB • Formatos de archivo de audio: MP3 • Toma de micrófono: toma de 6,3 mm • Micrófono en puertos: Uno • Material de la carcasa: plástico • De color negro

Contenidos del paquete • Sistema de altavoces • Operación manual • Cable jack tipo C

IMPORTADOR: Defender Technology OÜ, Betooni str 11, 11415, Tallinn, Estonia.
Fabricante: Chinaowl Co., Ltd. Address: Unit308-309, Building B, Huafeng Financial Harbor, Xin'an 6th Road, Bao'an Dist, Shenzhen, China.
Vida útil ilimitada. La vida útil es de 2 años. Fecha de fabricación: ver el embalaje.
El fabricante se reserva el derecho de cambiar el contenido del paquete y las especificaciones indicadas en este manual. El manual de funcionamiento más reciente y detallado está disponible en www.defender-global.com
Fabricado en China.

EST KAASASKANTAV KÕLAR
INSTRUKTSIOON

Vastavusdeklaratsioon
Staatilised, elektri- või kõrgsagedusväljad (raadioseadmed, mobiiltelefonid, mikrolaineahjud, elektrostaatilised laengud) võivad mõjutada seadme (seadmete) funktsioneerimist. Häirete korral suurendada kaugus seadmest mis põhjustab häireid.

Akude, elektri- ja elektroonikaseadmete taastumine
See sümbol tootel, toote patareitel või pakendil tähendab, et toodet ei tohi taastuda koos olmejäätmetega. Teda tuleb tarnida patereite, elektri- ja elektroonikaseadmete kogumise ja taastumise ettevõtesse.

Toodet ohutu ja efektiivse kasutamise tingimused. Ettevaatusabinõud:
1. Kasutage toodet üksnes sellel ettenähtud eesmärgil.
2. Ärge lammutage. See toode ei sisalda sobivaid iseseisvale remondile osi. Hoolduse ja defektse toote asendamise puhul, palun võtke ühendust ettevõtte-edasimüüjaga või autoriseeritud Defender teeninduskeskusega. Toote kätte saamisel, kontrollige tema terviklus ja selles vabalt liikuvate objektide puudumine.
3. Ei sobi alla 3-aastastele. Võib sisaldada väikseid osi.
4. Ära laske niiskust toote sisse. Ärge raputage toote vedelikku.
5. Ärge jätke toodet vibratsioonile ja mehaanilise pingele, mis võib põhjustada toote mehaanilised vigastused. Toote mehaaniliste kahjustuste korral jääb toode ilma garantiita.
6. Ärge kasutage toodet nähtavate kahjustuste puhul. Ärge kasutage defektne seadet.
7. Ärge kasutage üle või alla soovitatava temperatuuril (vt. Kasutusjuhend), kondenseerunud niiskuse ja agressiivse keskkonna puhul.
8. Ärge võtke suhu.
9. Ärge kasutage toodet tööstuse, meditsiini või tootmise eesmärgil.
10. Kui toote transporteerimine toimus madalal temperatuuril, enne toodet kasutamist tuleb seda soojendama soojas ruumis (+ 16-25°C) 3 tundi jooksul.
11. Lülitage seade välja iga kord, kui seda ei kasutatakse pikkal ajal.
12. Ärge kasutage seadet sõiduki juhtimisel, juhul kui seade häirib tähelepanu, ja juhul, kui seadme väljalülitus on seadusega ettenähtud.

Funktsioonid • Bluetooth 5.0 • LED taustvalgus • True Wireless Stereo (TWS) – võimalus siduda kaks eraldi kõlarit üheks 2.0 kõlarisüsteemiks • Sisseehitatud FM-vastuvõtja • Sisseehitatud MP3-mängija • USB-mälupulkade ja MicroSD-kaardi tugi • Mikrofoni pesa • Helisisend AUX port • Ekvalaiser • Sisseehitatud tugi nutitelefonile • Mugav käepide seadme hõlpsaks kaasavõtmiseks • C-tüüpi pistik • Faasimuundur esipaneelil

Spetsifikatsioon • Heliskeem: mono, 2.0 • Bändide arv: 1 • Kogu väljundvõimsus (RMS): 20 W • Signaali ja müra suhe: 85 dB • Sagedusvahemik: 150–18000 Hz • Draiveri suurus: 2 × 3 " • Juhtseadme impedants: 4 oomi • Tööulatus: 10 m • Valgusefektid: jah • Taustvalgustuse režiimide arv: 3 • Taustvalgustuse väljalülitamise funktsioon: jah • Toide: USB kaudu, 5V, Li-Ion aku • Aku maht: 2400 mA·h • Aku tüüp: 18650 • Tööaeg ühe aku laadimisega: 2 tundi • Aku laadimisaeg: 6 tundi • Tuneri sagedusvahemik: 87,5–108,0 MHz • Mälukaardi / USB-mälupulkade maksimaalne toetatud maht: 32 GB • Helifailivormingud: MP3 • Mikrofoni pesa: 6,3 mm pesa • Mikrofon pordides: üks • Korpuse materjal: plastik • Värv: must

Paki sisu • Kõlarisüsteem • Kasutusjuhend • C-tüüpi pistikupesa kaabel

IMPORTIJA: Defender Technology OÜ, Betooni str 11, 11415, Tallinn, Estonia.
Tootja: Chinaowl Co., Ltd. Address: Unit308-309, Building B, Huafeng Financial Harbor, Xin'an 6th Road, Bao'an Dist, Shenzhen, China.
Piiramatu säilivusaeg. Kasutusaeg on 2 aastat. Tootmise kuupäev: vaata pakendilt.
Tootjal on õigus muuta käesolevas juhendis toodud pakendi sisu ja spetsifikatsioone. Uusim ja üksikasjalik kasutusjuhend on saadaval aadressil www.defender-global.com
Tehtud Hiinas.

FI KANNETTAVA KAUITIN
OHJE

Vaatimustenmukaisuustodistus
Laitteen (laitteiden) toimintaan voivat vaikuttaa staattiset, sähkö- tai korkeataajuiset kentät (radiolaitteet, matkapuhelimet, mikroaaltouunit, sähköstaattiset purkaukset). Niiden esiintyessä lisää etäisyyttä häiriön aiheuttavaan laitteeseen.

Ympäristönsuojelua koskeva ohje
Siitä lähtien, kun Euroopan unionin direktiivi 2002/96/EU ja 2006/66/EU otetaan käyttöön kansallisessa lainsäädännössä, pätevät seuraavat määräykset: Sähkö- ja elektroniikkalaitteita ja paristoja ei saa hävittää talousjätteen mukana. Kuluttajalla on lain mukaan velvollisuus toimittaa sähkö- ja elektroniikkalaitteet niiden käyttöiän päätyttyä niille varattuihin julkisiin keräyspisteisiin tai palauttaa ne

Tuotteen turvallisen ja tehokkaan käytön säännöt ja ehdot
Turvallisuustoimenpiteet:
1. Käytä tuotetta vain käyttötarkoituksen mukaisesti.
2. Älä pura. Tämä tuote ei sisällä käyttäjän korjattavissa olevia osia. Huoltoon ja viallisen tuotteen vaihtoon liittyvissä kysymyksissä ota yhteyttä myyjään tai valtuutettuun Defender-huoltamoon. Vastaanottaessa tuotetta varmista, että se on ehjä eikä sen sisällä ole vapaasti liikkuvia esineitä.
3. Ei sovellu alle 3-vuotiaille lapsille. Saattaa sisältää pieniä osia.
4. Vältä kosteuden joutumista tuotteen päälle ja sisälle. Älä upota tuotetta nesteisiin.
5. Älä altista tuotetta tärinälle ja iskuille, jotka voivat vaurioittaa tuotetta. Mekaaniset vauriot eivät kuulu takuun piiriin.
6. Älä käytä, jos tuotteessa on näkyviä vaurioita. Älä käytä tuotetta, jos tiedät, että se on vioittunut.
7. Älä käytä suositeltua matalammissa tai korkeammissa lämpötiloissa (ks. käyttöohje), kondensoituvan kosteuden muodostuessa sekä syövyttävissä ympäristöissä.
8. Älä laita suuhun.
9. Älä käytä tuotetta teolliseen, lääketieteelliseen tai tuotannolliseen tarkoitukseen.
10. Mikäli tuotetta on kuljetettu lämpötilan ollessa nollan alapuolella, anna tuotteen lämmetä lämpimässä tilassa (+16-25 °C) 3 tunnin ajan ennen käyttöönottoa.
11. Sammuta laite joka kerta, kun et aio käyttää sitä pitkään aikaan.
12. Älä käytä laitetta ajaessa autoa, mikäli laite häiritsee keskittymistä sekä tilanteissa, joissa laki edellyttää laitteen sammuttamista.

Ominaisuudet • Bluetooth 5.0 • LED-valaistus • True Wireless Stereo (TWS) mahdollistaa kahden erillisen kaiuttimen yhdistämisen 2.0-akustiikkajärjestelmäksi • Sisäänrakennettu FM-radio • Sisäänrakennettu MP3-soitin • Tuki USB-asemat ja MicroSD-kortit • mikrofoni liittimet • AUX audiotulo • Taajuuskorjain • Sisäänrakennettu tuki älypuhelimille • Kätevä kantokahva • TYPE C -liitäntä • Vaiheenkääntäjä etupinnalla **Tekniset tiedot** • Äänikaavio: mono, 2.0 • Kokonais-RMS-teho: 20 W • S / N suhde: 85 dB • Taajuusalue: 150–18000 Hz • Kaiuttimien koko: 2 x 3 " • Kaiuttimien sähkövastus: 4 Ohm • Vaikutusalue: 10 m • Valoefektit: on • Taustavalon sammutustoiminto: on • Tehon lähde: USB, 5 V, Li-Ion-akku • Akun kapasiteetti: 2400 mA·h • Akun tyyppi: 18650 • Käyttöaika yhdellä latauksella: 2 kpl • Akun latausaika: 6 kpl • Radiotaajuusalue: 87.5–108.0 MHz • Muistikortin / USB-muistitikun suurin tuettu kapasiteetti: 32 Gt • Äänitiedostopäätteitä: MP3 • Mikrofonin tulo: 6,3 mm jakki • Mikrofonitulojen määrä: Yksi • Rungon materiaali: muovi • Väri: musta

Paketti • Kaiutinjärjestelmä • Käyttöohje • Kaapeli Type-C

Maahantuoja: Defender Technology OÜ, Betooni str 11, 11415, Tallinn, Estonia.
Valmistaja: Chinaowl Co., Ltd. Address: Unit308-309, Building B, Huafeng Financial Harbor, Xin'an 6th Road, Bao'an Dist, Shenzhen, China.
Säilyvyysaika on rajaton. Käyttöaika — 2 vuotta. Valmistuspäivä: katso pakkauksesta.
Valmistaja pidättää oikeuden tässä oppaassa kuvattujen varusteiden ja teknisten ominaisuuksien muutoksiin. Oppaan viimeisimmän version saa ladattua osoitteesta www.defender-global.com
On tehty Kiinassa.

GEO პორტატული დინამიკი
ინსტრუქცია

შესაბამისობის დეკლარაცია
მოწყობილობის (მოწყობილობების) ფუნქციონირებაზე შეიძლება გავლენა მოახდინონ სტატიკურმა, ელექტრიკულმა ან მაღალსიხშირიანმა ველებმა (რადიოაპარატურამ, მობილურმა ტელეფონებმა, მიკროტალღურმა ღუმელებმა, ელექტროსტატიკურმა განმუხტვამ). ასეთ შემთხვევაში გაზარდეთ მანძილი მოწყობილობისგან, რომელიც იწვევს დაბრკოლებებს.

ელემენტების, ელექტრიკული და ელექტრონული მოწყობილობების უტილიზაცია.
ეს ნიშანი საქონელზე, საქონელის ელემენტებზე ან შეფუთვაზე ნიშნავს იმას, რომ საქონლის უტილიზაცია შეუძლებელია საყოფაცხოვრებო ნარჩენებთან ერთად. ის უნდა ჩაბარდეს კომპანიას, რომელიც განახორციელებს ელემენტების, ელექტრიკული და ელექტრონული მოწყობილობების შეგროვებასა და უტილიზაციას.

საქონლის ეფექტური და უსაფრთხო გამოყენების წესები და პირობები
სიფრთხილის ზომები:
1. გამოიყენეთ საქონელი მხოლოდ დანიშნულებისამებრ.
2. არ დაშალოთ. აღნიშნული ნაკეთობა არ შეიცავს ნაწილებს, რომელიც გამოგადგებათ რემონტისთვის საკუთარი ძალებით.ნაწილების შეცვლისთვის და მომსახურეობის სხვა საკითხებზე მიმართეთ ფირმა-გამყიდველს ან Defende-ის ავტორიზებულ სერვის ცენტრს. საქონლის მიღებისას დარწმუნდით, რომ ის დაზიანებული არ არის და მის შიგნით არაფერი ხმაურობს.
3. არ არის გათვალისწინებული ბავშვებისთვის 3 წლის ასაკამდე. შეიძლება შეიცავდეს წვრილ დეტალებს.
4. არ დაუშვათ სითხის მოხვედრა ნაკეთობაზე და მის შიგნით. არ ჩადოთ ნაკეთობა სითხეში.
5. არ დაუშვათ ნაკეთობის ვიბრაცია და მექანიკური დატვირთვა, რომელიც გამოიწვევს საქონლის მექანიკურ დაზიანებას. მექანიკური დაზიანებებისას საქონელზე არანაირი გარანტია არ გაიცემა.
6. არ გამოიყენოთ ნაკეთობა ხილული დაზიანებების დროს. არ ჩართოთ მოწყობილობა, თუ თქვენთვის ცნობილია, რომ ის დაზიანებულია.
7. არ გამოიყენოთ რეკომენდირებულ ტემპერატურაზე მაღალ ან დაბალ ტემპეტარურებში (იხ. მომხმარებლის ინსტრუქცია) კონდენსირებული სინოტივისას და აგრესიულ გარემოში.
8. არ ჩაიდოთ პირში.
9. არ გამოიყენოთ მოწყობილობა სამეწარმეო, სამედიცინო და სამრეწველო მიზნით .
10. იმ შემთხვევაში, თუ საქონლის ტრანსპორტირება მოხდა უარყოფით ტემპერატურაში, ექსპლუატაციის წინ საქონელი დადევით თბილ ოთახში (+16-25 °C) 3 საათის განმავლობაში.
11. გამორთეთ მოწყობილობა თუ არ აპირებთ მის გამოყენებას ხანგრძლივი დროის მანძილზე.
12. არ გამოიყენოთ მოწყობილობა სატრანსპორტო საშუალების ტარებისას, თუ მოწყობილობა ხელს უშლის თქვენს ყურადღებიანობას და ასევე იმ შემთხვევებში, როდესაც მისი გამორთვა გათვალისწინებულია კანონით.

მახასიათებლები • Bluetooth 5.0 • LED განათება • True Wireless Stereo (TWS) - ორი ცალკეული დინამიკის ერთ 2.0 დინამიკების სისტემაში დაწყვილების ვარიანტი • ჩამონტაჟებული FM მიმღები • ჩამონტაჟებული MP3 პლეერი • USB ფლეშ დრაივები და MicroSD ბარათის მხარდაჭერა • მიკროფონის ჯეკი • აუდიო AUX პორტი • ექვალაიზერი • სმარტფონის ჩაშენებული მხარდაჭერა • მოსახერხებელი სახელური, რომ ადვილად წაიღოთ მოწყობილობა • TYPE C კონექტორი • ფაზის ინვერტორი წინა პანელზე

სპეციფიკაცია • ხმის სქემა: მონო, 2.0 • ზოლების რაოდენობა: 1 • საერთო გამომავალი სიმძლავრე (RMS): 20 W • სიგნალისა და ხმაურის თანაფარდობა: 85 დბ • სიხშირის დიაპაზონი: 150–18000 ჰც • დრაივერის ზომა: 2 x 3" • დრაივერის ერთეული წინაღობა: 4 Ohm • მუშაობის დიაპაზონი: 10 მ • განათების ეფექტები: დიახ • განათების რეჟიმების რაოდენობა: 3 • განათების გამორთვის ფუნქცია: დიახ • კვების ბლოკი: USB, 5V, Li-Ion ბატარეის საშუალებით • აკუმულატორის მოცულობა: 2400 mA·h • აკუმულატორის ტიპი: 18650 • მუშაობის დრო ერთი ბატარეის დატენვით: 2 სთ • ბატარეის დატენვის დრო: 6 სთ • ტიუნერის სიხშირის დიაპაზონი: 87,5–108,0 MHz • მეხსიერების ბარათის / USB ფლეშ დრაივის მაქსიმალური მხარდაჭერილი მოცულობა: 32 გბ • აუდიო ფაილის ფორმატები: MP3 • მიკროფონის ჯეკი: 6.3 მმ ჯეკი • მიკროფონი პორტებში: ერთი • კორპუსის მასალა: პლასტმასი • ფერი შავი

პაკეტის შინაარსი • დინამიკის სისტემა • ოპერაციის სახელმძღვანელო • Type-C ჯეკის კაბელი

მწარმოებელი: Chinaowl Co., Ltd. Address: Unit308-309, Building B, Huafeng Financial Harbor, Xin'an 6th Road, Bao'an Dist, Shenzhen, China.
შენახვის ვადის შეუზღუდავი ვადა. სამსახურის ვადაა 3 თვე. გარანტიის პერიოდი - 3 თვე. გამოშვების თარიღი: იხ. შეფუთვაზე. მწარმოებელი იტოვებს უფლებას შეცვალოს ამ სახელმძღვანელოში მითითებული შეფუთვის შინაარსი და სპეციფიკაციები. ოპერაციის უახლესი და დეტალური სახელმძღვანელო შეგიძლიათ იხილოთ ვებ – გვერდზე: www.defender-global.com
გამზადებულია ჩინეთში.

GRE ΦΟΡΗΤΟ ΗΧΕΙΟ
ΕΓΧΕΙΡΙΔΙΟ ΧΡΗΣΗΣ

Δήλωση συμμόρφωσης. Η λειτουργία της συσκευής (συσκευές) μπορεί να επηρεαστεί από ισχυρά στατικά, ηλεκτρικά ή υψηλής συχνότητας πεδία (ραδιοεγκαταστάσεις, κινητά τηλέφωνα, μικροκύματα, ηλεκτροστατικές εκφορτίσεις) / Εάν συμβεί, προσπαθήστε να αυξήσετε την απόσταση από τις συσκευές που προκαλούν τη διασύνδεση.

Απόρριψη μπαταριών, ηλεκτρικού και ηλεκτρονικού εξοπλισμού
Αυτό το σύμβολο στο προϊόν, τις μπαταρίες ή τη συσκευασία του υποδεικνύει ότι το προϊόν δεν μπορεί να απορριφθεί μαζί με οικιακά απορρίμματα. Θα πρέπει να παραδοθεί σε μια κατάλληλη εταιρεία συλλογής και ανακύκλωσης ηλεκτρικών και ηλεκτρικών συσκευών.

Όροι και προϋποθέσεις για ασφαλή και αποδοτική χρήση του προϊόντος
Προφυλάξεις κατά τη χρήση:
1. Χρησιμοποιήστε το προϊόν μόνο για τον προβλεπόμενο σκοπό.
2. Μην αποσυναρμολογείτε. Αυτό το προϊόν δεν περιέχει ανταλλακτικά που δικαιούνται αυτοδύναμη επισκευή. Σχετικά με το ζήτημα της συντήρησης και της αντικατάστασης ενός αποτυχημένου αντικειμένου, εφαρμόστε σε έναν αντιπρόσωπο ή εξουσιοδοτημένο κέντρο σέρβις Defender Κατά τη λήψη του προϊόντος, βεβαιωθείτε ότι δεν είναι σπασμένο και ότι δεν υπάρχουν ελεύθερα κινούμενα αντικείμενα μέσα στο προϊόν.
3. Μακριά από παιδιά κάτω των 3 ετών. Μπορεί να περιέχει μικρά μέρη.
4. Κρατήστε μακριά από την υγρασία. Ποτέ μην βυθίζετε το προϊόν σε υγρά.
5. Μακριά από δονήσεις και μηχανικές καταπονήσεις, οι οποίες μπορεί να προκαλέσουν μηχανική βλάβη στο προϊόν. Σε περίπτωση μηχανικής βλάβης δεν παρέχονται εγγυήσεις.
6. Μην το χρησιμοποιείτε παρουσία οπτικής βλάβης. Μην το χρησιμοποιείτε όταν το προϊόν είναι προφανώς ελαττωματικό.
7. Μη χρησιμοποιείτε το προϊόν σε θερμοκρασίες κάτω και πάνω από τις συνιστώμενες θερμοκρασίες (δείτε το εγχειρίδιο λειτουργίας), υπό συνθήκες εξάτμισης υγρασίας, καθώς και σε εχθρικό περιβάλλον.
8. Μην το βάζετε στο στόμα.
9. Μη χρησιμοποιείτε το προϊόν για βιομηχανικούς, ιατρικούς ή κατασκευαστικούς σκοπούς.
10. Σε περίπτωση που η αποστολή του προϊόντος πραγματοποιήθηκε σε θερμοκρασίες κάτω από το μηδέν, τότε πριν από τη λειτουργία, το προϊόν πρέπει να διατηρείται σε θερμή τοποθέτηση (+ 16-25 ° C ή 60-77 ° F) εντός 3 ωρών.
11. Απενεργοποιείτε τη συσκευή κάθε φορά, όταν δεν πρόκειται να τη χρησιμοποιήσετε για μεγάλο χρονικό διάστημα.
12. Μην χρησιμοποιείτε τη συσκευή κατά την οδήγηση του οχήματος, εάν είναι στραμμένη η προσοχή, και σε άλλες περιπτώσεις όταν ο νόμος σας υποχρεώνει να απενεργοποιήσετε τη συσκευή.

Χαρακτηριστικά • Bluetooth 5.0 • Οπίσθιος φωτισμός LED • True Wireless Stereo (TWS) - μια επιλογή για σύζευξη δύο ξεχωριστών ηχείων σε ένα σύστημα ηχείων 2.0 • Ενσωματωμένος δέκτης FM • Ενσωματωμένο MP3 player • Μονάδες flash USB και υποστήριξη κάρτας MicroSD • Υποδοχή μικροφώνου • Θύρα εισόδου ήχου AUX • Εξισωτής • Ενσωματωμένη υποστήριξη για smartphone • Βολική λαβή για να παίρνετε τη συσκευή μαζί σας εύκολα • Υποδοχή TYPE C • Μετατροπέας φάσης στον μπροστινό πίνακα **Προσδιορισμός** • Σχέδιο ήχου: μονοφωνικό, 2.0 • Αριθμός συγκροτημάτων: 1 • Συνολική ισχύς εξόδου (RMS): 20 W • Λόγος σήματος προς θόρυβο: 85 dB • Εύρος συχνοτήτων: 150–18000 Hz • Μέγεθος προγράμματος οδήγησης: 2 x 3" • Αντίσταση μονάδας οδήγησης: 4 Ohm • Εύρος λειτουργίας: 10 m • Εφέ φωτισμού: ναι • Αριθμός λειτουργιών οπίσθιου φωτισμού: 3 • Λειτουργία απενεργοποίησης οπίσθιου φωτισμού: ναι • Τροφοδοσία: μέσω USB, 5V, μπαταρία Li-Ion • Χωρητικότητα μπαταρίας: 2400 mA·h • Τύπος μπαταρίας: 18650 • Χρόνος λειτουργίας με μία φόρτιση μπαταρίας: 2 ώρες • Χρόνος φόρτισης μπαταρίας: 6 ώρες • Εύρος συχνοτήτων δέκτη: 87,5–108,0 MHz • Μέγιστη υποστηριζόμενη χωρητικότητα κάρτας μνήμης / USB flash drives: 32 GB • Μορφές αρχείων ήχου: MP3 • Υποδοχή μικροφώνου: Υποδοχή 6,3 mm • Μικρόφωνο στις θύρες: Μία • Υλικό περιβλήματος: πλαστικό • Χρωμα μαυρο

Περιεχόμενα συσκευασίας • Σύστημα ηχείων • Εγχειρίδιο χρήσης • Καλώδιο υποδοχής τύπου C

ΕΙΣΑΓΩΓΗΣ: Defender Technology OÜ, Betooni str 11, 11415, Tallinn, Estonia. Κατασκευαστής: Chinaowl Co., Ltd. Address: Unit308-309, Building B, Huafeng Financial Harbor, Xin'an 6th Road, Bao'an Dist, Shenzhen, China. Απεριόριστη διάρκεια ζωής. Η διάρκεια ζωής είναι 2 χρόνια. Ημερομηνία κατασκευής: βλ. Στη συσκευασία. Ο κατασκευαστής διατηρεί το δικαίωμα να αλλάξει τα περιεχόμενα και τις προδιαγραφές του πακέτου που αναφέρονται σε αυτό το εγχειρίδιο. Το πιο πρόσφατο και αναλυτικό εγχειρίδιο λειτουργίας είναι διαθέσιμο στη διεύθυνση www.defender-global.com
Κατασκευασμένο στην Κίνα.

HR PRIJENOSNI ZVUČNIK
UPUTSTVO

Deklaracija slaganja
Na funkcioniranje uređaja mogu da utiču statička, električna ili visokofrekventna polja (radio-aparatura, mobilni telefoni, elektrostatička pražnjenja). Ako postaju smetnje, povečite distanciju od uređaja, koji izaziva smetnje.

Utilizacija baterije, električne i elektronske opreme
Ovaj znak na robi, baterijama prema robi označava da roba ne može biti utilizirana zajedno sa svakodnevnima otpacima. Ovu robu neophodno dostaviti u kompaniju za skupljanje i utilizaciju električne i elektronske opreme.

Pravila i uslove bezbednog i efikasnog korišćenja robe. Mere predostrožnosti
1. Koristite robu samo u pravu svrhu.
2. Ne demontirati. Ova izrađevina ne sadrži delova, koji podležu samostalnom remontu. Za posluživanje i zamenu pokvarene izrađevine obraćajte se u trgovačku kuću ili u autorizovani servisni centar Defender. Primajući robu, uverite se u njenoj celovitosti a takođe u otsutstvu unutra stvari, koji se slobodno premeštaju.
3. Ne namenjen za decu do 3 godine. Može da sadrži sitna dela.
4. Ne dopuštajte da vlaga pada na izrađevinu ili unutra. Ne opuštajte izrađevinu u tečnost.
5. Ne podvrgavajte izrađevinu vibraciji ili mehaničkom teretu, koji mogu pokvariti robu. Ako roba ima mehaničko oštećenje, garancije se ne izdaju.
6. Ne koristite izrađevinu, ako ona ima vidljivo oštećenje. Ne koristite nesumnjivo pokvarenu zrađevinu.
7. Ne koristite izrađevinu, ako temperatura je viša ili niža od toga, što preporučeno u uputstvu za korisnika. Ne koristite izrađevinu, ako postaja kondenzovana vlaga, a takođe u agresivnoj sredini.
8. Ne uzimajte izrađevinu u usta.
9. Ne koristite izrađevinu u industrijskom, medicinskom ili proizvodnom cilju.
10. Ako izrađevina je bila transportirana pri odrečnoj temperaturi, pre početka ekspluatacije neophodno da roba se zagreje u toploj prostoriji (+16-25 °C) 3 sata.
11. Iskopčavajte uređaj svaki put, kada ne planirate ga koristiti dugo vremena.
12. Ne koristite izrađevinu u toku vođenja prevozna sredstva, ako uređaj odvlači pažnju, a takođe kada isključivanje predviđeno zakonom.

Značajke • Bluetooth 5.0 • LED pozadinsko osvjetljenje • True Wireless Stereo (TWS) - opcija za uparivanje dva odvojena zvučnika u jedan 2.0 sustav zvučnika • Ugrađeni FM-prijemnik • Ugrađeni MP3 player • Podrška za USB flash pogone i MicroSD kartice • Priključak za mikrofon • Audio ulaz AUX priključak • Ekvilajzer • Ugrađena podrška za pametni telefon • Praktična ručka za jednostavno nošenje uređaja sa sobom • TIP C konektor • Fazni pretvarač na prednjoj ploči

Specifikacija • Zvučna shema: mono, 2.0 • Broj traka: 1 • Ukupna izlazna snaga (RMS): 20 W • Omjer signal/šum: 85 dB • Frekvencijski raspon: 150–18000 Hz • Veličina drajvera: 2 x 3 " • Impedancija pogonske jedinice: 4 Ohma • Radni domet: 10 m • Svjetlosni efekti: da • Broj načina pozadinskog osvjetljenja: 3 • Funkcija isključivanja pozadinskog osvjetljenja: da • Napajanje: preko USB-a, 5V, Li-Ion baterija • Kapacitet baterije: 2400 mA·h • Vrsta baterije: 18650 • Vrijeme rada s jednim punjenjem baterije: 2 sata • Vrijeme punjenja baterije: 6 sati • Frekvencijski raspon tunera: 87,5–108,0 MHz • Maksimalni podržani kapacitet memorijske kartice / USB flash pogona: 32 GB • Formati audio datoteka: MP3 • Utičnica za mikrofon: 6,3 mm utičnica • Mikrofon u priključcima: jedan • Materijal kućišta: plastika • Crna boja

Sadržaj paketa • Sustav zvučnika • Priručnik za rad • Type-C jack kabel

UVOZNIK: Defender Technology OÜ, Betooni str 11, 11415, Tallinn, Estonia.
Proizvođač: Chinaowl Co., Ltd. Address: Unit308-309, Building B, Huafeng Financial Harbor, Xin'an 6th Road, Bao'an Dist, Shenzhen, China.
Neograničen rok trajanja. Životni vijek je 2 godine. Datum proizvodnje: vidi na ambalaži.
Proizvođač zadržava pravo promjene sadržaja paketa i specifikacija navedenih u ovom priručniku.
Najnoviji i detaljni priručnik za upotrebu dostupan je na www.defender-global.com
Proizvedeno u Kini.

HUN HORDOZHATÓ HANGSZÓRÓ
HASZNÁLATI UTASÍTÁS

Megfelelőségi nyilatkozat
Az eszköz (eszközök) működését erős statikus, elektromos vagy nagy frekvenciájú mezők (rádióberendezések, mobiltelefonok, mikrohullámú sütők, elektrosztatikus kisülések) befolyásolhatják. Ha előfordul, próbálja meg növelni az interfészt okozó eszközök távolságát.

Elemek, elektromos és elektronikus berendezések ártalmatlanítása
A terméken, az elemeken vagy a csomagoláson található ez a jel azt jelzi, hogy a terméket nem lehet háztartási hulladékkal együtt elhelyezni. A megfelelő akkumulátorokat, elektromos és elektronikus berendezéseket gyűjtő és újrafeldolgozó céghez kell szállítani.

A termék biztonságos és hatékony használatának feltételei. Használati óvintézkedések:

1. A terméket csak rendeltetésszerűen használja.
2. Ne szerelje szét. Ez a termék nem tartalmaz olyan alkatrészeket, amelyek önálló javításra jogosultak. A meghibásodott termékek karbantartásának és cseréjének kérdésében forduljon kereskedőhöz vagy a Defender hivatalos szervizközpontjához. A termék átvételénél ellenőrizze, hogy töretlen-e és nincsenek-e szabadon mozgó tárgyak a termék belsejében.
3. Tartsa távol 3 év alatti gyermekektől. Apró alkatrészeket tartalmazhat.
4. Tartsa távol nedvességtől. Soha ne merítse a terméket folyadékokba.
5. Tartsa távol a rezgéstől és a mechanikai igénybevételtől, amely mechanikus károsodást okozhat a termékben. Mechanikai sérülés esetén nem vállalunk garanciát.
6. Ne használja vizuális sérülés esetén. Ne használja, ha a termék nyilvánvalóan hibás.
7. Ne használja a terméket ajánlott hőmérséklet alatti és feletti hőmérsékleten (lásd a kezelési kézikönyvet), páratartalom elpárologtatása mellett, valamint ellenséges környezetben.
8. Ne tegye a szájába.
9. Ne használja a terméket ipari, orvosi vagy gyártási célokra.
10. Abban az esetben, ha a termék szállítása alacsonyabb hőmérsékleten történt, akkor működés előtt a terméket 3 órán belül meleg helyen (+ 16-25 ° C vagy 60-77 ° F) kell tartani.
11. Kapcsolja ki a készüléket minden alkalommal, amikor azt nem tervezik hosszabb ideig használni.
12. Ne használja a készüléket járművezetés közben, ha elterelik a figyelmét, és más esetekben, amikor a törvény kötelezi az eszköz kikapcsolására.

Jellemzők • Bluetooth 5.0 • LED háttérvilágítás • True Wireless Stereo (TWS) – lehetőség két különálló hangsugárzó párosítására egyetlen 2.0 hangszórórendszerbe • Beépített FM-vevő • Beépített MP3 lejátszó • USB flash meghajtók és MicroSD kártya támogatás • Mikrofon csatlakozó • Audio-bemenet AUX port • Kiegyenlítő • Beépített támogatás okostelefonhoz • Kényelmes fogantyú, amellyel könnyedén magával viheti a készüléket • C típusú csatlakozó • Fázisváltó az előlapon **Leírás** • Hangséma: monó, 2.0 • A sávok száma: 1 • Teljes kimeneti teljesítmény (RMS): 20 W • Jel/zaj arány: 85 dB • Frekvencia tartomány: 150-18000 Hz • Meghajtó mérete: 2 x 3" • A meghajtó egység impedanciája: 4 Ohm • Működési hatótáv: 10 m • Fényhatások: igen • A háttérvilágítási módok száma: 3 • Háttérvilágítás kikapcsolási funkció: igen • Tápellátás: USB-n keresztül, 5V, Li-Ion akkumulátor • Akkumulátor kapacitása: 2400 mA·h • Akkumulátor típusa: 18650 • Működési idő egy akkumulátor töltéssel: 2 óra • Akkumulátor töltési idő: 6 óra • Tuner frekvenciatartomány: 87,5–108,0 MHz • A memóriakártya/USB flash meghajtók maximális támogatott kapacitása: 32 GB • Hangfájl formátumok: MP3 • Mikrofon csatlakozó: 6,3 mm-es jack • Mikrofon a portokban: egy• Ház anyaga: műanyag • Fekete szín
Csomag tartalma • Hangszóró rendszer • Használati utasítás • C típusú jack kábel
IMPORTŐR: Defender Technology OÜ, Betooni str 11, 11415, Tallinn, Estonia.
Gyártó: Chinaowl Co., Ltd. Address: Unit308-309, Building B, Huafeng Financial Harbor, Xin'an 6th Road, Bao'an Dist, Shenzhen, China.
Korlátlan eltarthatóság. Az élettartam 2 év. Gyártás dátuma: lásd a csomagoláson.
A gyártó fenntartja a jogot, hogy megváltoztassa a kézikönyvben feltüntetett csomag tartalmát és specifikációit. A legfrissebb és részletes kezelési kézikönyv a www.defender-global.com címen érhető el. Kínában készült.

KAZ ПОРТАТИВТІ ДИНАМИК
НҰСҚАУЛЫҚ

Сәйкестік декларациясы. Құрылғының (құрылғылардың) жұмыс істеуіне статикалық, электрлік немесе жоғары жиілікті өрістер (радиоаппаратура, ұялы телефондар, шағын толқынды пештер, электростатикалық разрядтар) әсер етуі мүмкін. Туындаған кезде, кедергі келтіретін құрылғыдан арақашықтықты арттырыңыз.

Батарея, электрлік және электронды жабдықтарды кәдеге жарату
Тауардағы, тауарға арналған батареядағы немесе қаптамадағы бұл белгі, тауарды тұрмыстық қалдықтармен бірге кәдеге жаратуға болмайтындығын білдіреді. Ол батарея, электрлік және электронды жабдықтарды жинау мен кәдеге жарату бойынша компанияларға жеткізілуі тиіс.

Тауарды қауіпсіз және тиімді қолдану тәртібі мен шарттары Сақтық шаралары:

1. Тауарды тек тікелей тағайындалуы бойынша қолданыңыз.
2. Бөлшектемеңіз. Берілген бұйымда өзіндік жөндеуге жататын бөліктер жоқ. Қызмет көрсету және бұзылған бұйымды ауыстыру сұрақтары бойынша сатушы-фирмаға немесе Defender авторластырылған сервис орталығына жүгініңіз. Тауарды қабылдауда оның тұтастығына және ішінде еркін орын ауыстыратын заттардың жоқ екеніне көз жеткізіңіз.
3. 3 жасқа дейінгі балаларға арналмаған. Ұсақ бөлшектер болуы мүмкін.
4. Бұйымға және оның ішіне ылғалдың кіруін жібермеңіз. Бұйымды сұйықтықтарға салмаңыз.
5. Тауардың механикалық зақымдалуына әкелуі мүмкін, бұйымның сілкіну және механикалық жүктелуін жібермеңіз.
6. Бұйымның көрінетін зақымдалуы кезінде қолданбаңыз. Көрінеу бұзылған құрылғыны қолданбаңыз.
7. Ұсынылатын температурадан төмен немесе жоғары температурада, конденсациялайтын ылғалдылық туындағанда, сондай-ақ агрессиялық ортада қолданбаңыз (пайдаланушы нұсқауын қараңыз).
8. Ауызға салуға болмайды.
9. Бұйымды өнеркәсіптік, медициналық және өндірістік мақсатта қолданбаңыз.
10. Егер тауардың тасымалдануы теріс температурада жүргізілсе, пайдалану алдында тауарға жылы бөлмеде (+16-25 °C) 3 сағат көлемінде жылынуға мүмкіндік беру керек.
11. Ұзақ уақыт аралығында қолдану жоспарланбаған жағдайда, құрылғыны әр жолы сөндіріңіз.
12. Егер құрылғы көңіліңізді алаңдататын жағдайда, көлік құралын жүргізу барысында, сондай-ақ құрылғыны сөндіру заңмен қарастырылған жағдайда қолданбаңыз.

Арнайы сақтау, тасымалдау және орналастыру шарттары көзделмеген. Қызмет мерзімі аяқталғаннан кейін бұл бұйымды кәдеге жарату барлық мемлекеттік нормативтердің және заңдардың талаптарына сәйкес орындалуы тиіс.
Мақсаты: акустикалық жүйе - дыбыс шығаруға арналған құрылғы.
Мүмкіндіктер • Bluetooth 5.0 • Жарық диодты көмескі жарық • True Wireless Stereo (TWS) — акустикалық 2.0 жүйеге Bluetooth бойынша екі бөлек колонкаларды түйіндестіру мүмкіндігі • Кірістірілген FM-қабылдағышы • Кіріктірме MP3-плеер • USB жинақтауыштары мен MicroSD картасын қолдау • Микрофонға арналған ажыратқыш • AUX аудиокірісі • Эквалайзер • Телефон үшін кіріктірілген тұпқойма • Тасымалдау үшін ыңғайлы тұтқа • Ағытпасы - TYPE C • Алдыңғы панельдегі фазоинвертор
Техникалық сипаттамасы • Дыбыстық сызбанұсқа: моно, 2.0 • Сомалық шығаберіс қуаттылық (RMS): 20 Вт • Сигнал/шу арақатынасы: 85 дБ • Жиілік диапазоны: 150–18000 Гц • Динамиктер өлшемі: 2 x 3 " • Динамиктер кедергісі: 4 Ом • Әрекет ету қашықтығы: 10 м • Жарықтық әсерлер: бар • Көмескі жарықты сөндіру функциясы: бар • Қуат көзі: USB-ден, 5 В, Li-Ion аккумулятор • Аккумулятордің сыйымдылығы: 2400 мА·ч • Қуат элементтерінің түрі: 18650 • Аккумулятордан жұмыс істеу уақыты: 2 сағ • Аккумуляторды зарядтау уақыты: 6 сағ • Радиожиілікті диапазон: 87.5–108.0 МГц • Жад картасының/ USB-флеш-жинақтауышының қолданылатын максималды көлемі: 32 ГБ • Аудионы қосу форматы: MP3 • Микрофон кірісі: 6,3-мм джек • Микрофондық кірістер саны: Бір • Корпустың материалы: пластик • Түс: қара
Жиынтығы • Акустикалық жүйесі • Нұсқаулық • Type-C кабель
Импорттаушы: ООО «ТД Компания Дефендер» Адрес: 127030, г. Москва, ул. Сущевская, дом 27, стр. 2, помещение III, комната 3, офис 63. Өндіруші: Chinaowl Co., Ltd. Address: Unit308-309, Building B, Huafeng Financial Harbor, Xin'an 6th Road, Bao'an Dist, Shenzhen, China.
Шектеусіз сақтау мерзімі. Пайдалану мерзімі - 3 ай. Кепілдік мерзімі - 3 ай. Defender уәкілетті сервистік орталықтары – сілтеме бойынша қараңыз https://kz.defender-global.com/places/service
Өндірілген күні: қаптамадан қараңыз. Өндіруші осы нұсқаулықта көрсетілген пакеттің мазмұны мен сипаттамаларын өзгерту құқығын сақтайды. Соңғы және егжей-тегжейлі пайдалану жөніндегі нұсқаулық www.defender-global.com сайтында қол жетімді
Қытайда жасалған.

PL PRZENOŚNE GŁOŚNIKI
INSTRUKCJA

Deklaracja zgodności. Na działanie urządzenia (urządzeń) mogą mieć wpływ silne pola statyczne, electryczne lub pola o wysokiej częstotliwości (instalacje radiowe, telefony komórkowe, mikrofalówki, wyładowania elektrostatyczne). Wrazie wystąpienia prosimy zwiększyć odległość od urządzeń powodujących zakłócenia.

Utylizacja
Nie wyrzucać urządzenia do ogólnego domowego kosza na śmieci. Należy je oddać w specjalnym punkcie zbiórki elektrycznego I elektronicznego przeznaczonego do recyklingu. W ten sposób przyczynią się ze sprzedawcą lub odpowiednim urzędem.

Uwagi dotyczące bezpiecznego i skutecznego użytkowania produktu. Ostrzeżenia:

1. Używać produkt zgodnie z przeznaczeniem.
2. Nie rozbierać. Niniejszy produkt nie zawiera części, nadających się do samodzielnej naprawy. W sprawach związanych z obsługą lub wymianą uszkodzonego produktu należy się kontaktować ze sprzedawcą lub z autoryzowanym centrum serwisowym Defender. Przy odbiorze należy się upewnić, iż urządzenie jest jednolite i nie zawiera w środku swobodnie przemieszczających się przedmiotów.
3. Produkt nie jest przeznaczony dla dzieci w wieku poniżej 3 lat, ponieważ może zawierać małe elementy.
4. Nie dopuszczać przedostania się wilgoci na powierzchnię i do środka produktu. Nie zanurzać w wodzie.
5. Nie narażać produktu na wibracje i obciążenia mechaniczne, mogące doprowadzić do uszkodzeń mechanicznych produktu. Gwarancja na produkt nie jest udzielana przy wykryciu uszkodzeń mechanicznych.
6. Nie używać produktu z widocznymi uszkodzeniami. Niedopuszczalne jest rozmyślne użycie urządzenia ewidentnie uszkodzonego.
7. Nie używać w temperaturach wyższych lub niższych od zalecanych (patrz instrukcję obsługi), przy skondensowaniu się pary wodnej oraz w środowisku agresywnym.
8. Nie brać do ust.
9. Nie używać produktu do celów przemysłowych, medycznych lub produkcyjnych.
10. Jeżeli produkt był transportowany przy temperaturze ujemnej, przed rozpoczęciem eksploatacji należy pozwolić urządzeniu ogrzać się w ciepłym pomieszczeniu (+16–25°C) w ciągu 3 godzin.
11. Wyłączać urządzenie za każdym razem, gdy planowana jest dłuższa przerwa w korzystaniu.
12. Nie używać urządzenia podczas prowadzenia pojazdu w przypadku, gdy urządzenie rozprasza uwagę, oraz w przypadkach, gdy obowiązek wyłączenia urządzenia jest określony przez prawo.

Funkcje • Bluetooth 5.0 • Podświetlenie diodami • True Wireless Stereo (TWS) - opcja sparowania dwóch oddzielnych głośników w jeden system głośników 2.0 • Wbudowany FM-odbiornik • Wbudowany odtwarzacz MP3 • Sloty na USB-pendrive i MicroSD kart • Złącza do mikrofonu • Wejście audio AUX • Equalizer • Wbudowana podstawka na telefon • Poręczny uchwyt • Złącze TYPE C • Falownik fazowy na przednim panelu **Specyfikacji** • Schemat dźwiękowy: mono, 2.0 • Moc wyjściowa (RMS): 20 W • Stosunek sygnał/hałas: 85 dB • Zakres częstotliwości: 150–18000 Hz • Rozmiar głośników: 2 x 3 " • Opór elektryczny głośników: 4 Ohm • Zasięg działania: 10 m • Efekty świetlne: jest • Funkcja wyłączania podświetlenia: jest • Zasilanie: USB, 5V, Akumulator litowo-jonowy • pojemność akumulatora: 2400 mA·h • Typ baterii: 18650 • Żywotność baterii: 2 godz • Czas ładowania baterii: 6 godz • Zakres częstotliwościowy: 87.5–108.0 MHz • Maksymalny obsługiwany rozmiar karty pamięci / USB flash drive: 32 GB • Obsługiwane formaty audio: MP3 • Wejście mikrofonu: 6.3 mm jack • Liczba wejść mikrofonowych: Jeden • Materiał obudowy: plastik • Kolor: czarny **Kompletowanie** • System akustyczny • Instrukcja • Kabel Type-C
Importer : Defender Technology OÜ, Betooni str 11, 11415, Tallinn, Estonia.
Producent: Chinaowl Co., Ltd. Address: Unit308-309, Building B, Huafeng Financial Harbor, Xin'an 6th Road, Bao'an Dist, Shenzhen, China.
Nieograniczony okres ważności: Żywotność — 2 lata. Data produkcji: patrz opakowanie.
Producent zastrzega sobie prawo do zmiany konfiguracji i parametrów technicznych określonych w niniejszej instrukcji. Najnowsza i pełna wersja instrukcji jest dostępna na stronie internetowej www.defender-global.com
Wyprodukowano w Chinach.

RO SISTEM AUDIO PORTABIL
INSTRUCŢIUNILE

Declarație de concordanță. Asupra funcționării aparatului (aparatelor) pot să influențeze cîmpurile statice, electrice și cele de frecvență înaltă (apratura radio, telefoanele celulare, cuptoarele cu microunde, descărcările de curent electric static). În cazul apariției acestora măriți distanța de la aparatul, care cauzează aceste bruieri.

Instrucţiuni pentru protecţia mediului înconjurător
Din momentul aplicării directivelor europene 2002/96/UE în dreptul naţional sunt valabile următoarele: Aparatele electrice şi electronice nu pot fi salubrizate cu gunoiul menajer. Consumatorul este obigat conform legii să predea aparatele electrice şi electronice la sfârşitul duratei de utilizare la locurile de colectare publice sau înapoi de unde au fost cumpărate. Detaliile sunt reglementate de către legistaţia ţării respective. Simbolul de pe produs, în instrucţiunile de utilizare sau pe ambaiaj indică aceste regiementări. Prin reciclarea, revalorificarea materialelor sau alte forme de valorificare a aparatelor scoase din uz aduceţi o contribuţie importată la protecţia mediului nostru înconjurător.

Regulile și condițiile de siguranță și folosire eficientă a produsului. Măsuri de precauție:

1. Produsul a se folosi numai cu scopul destinației directe.
2. Nu demontați. Acest articol nu conține piese, care pot fi reparate separat. În ceea ce privește deservirea tehnică și shimbarea articilului defect adrsați-vă la vânzătorul autorizat sau la centrul autorizat de deservire tehnică Defender. La primirea produsului convingeți-vă că dânsul este integral și nu există în interiorul dânsului obiecte care se deplasează liber.
3. Nu este destinat copiilor sub 3 ani. Poate conține piese mici.
4. Nu admiteți accesul umidității pe suprafața articolului sau în interiorul dânsului. Nu scufundați articolul în substanțe lichide.
5. Nu supuneți articolul sub influența vibrațiilor și a sarcinilor mecanice, care sunt capabile să aducă la deteriorarea mecanică a produsului. În cazul existenței deteriorărilor mecanice, produsului nu se acordă nici un fel de garanții.
6. Nu folosiți articolul în cazul prezenței deteriorărilor vizibile. Nu folosiți intenționat aparatul știind despre faptul că este deteriorat.
7. A nu se folosi la temperaturi mai reduse sau mai înalte de cele recomandate (vezi manualul de utilizare), în cazul apariției umezelii condensate, și de asemenea în medii agresive.
8. A nu se introduce în gură.
9. A nu se folosi articolul în scopuri industriale, medicinale sau de producție.
10. În cazul, în care transportarea produsului a fost efectuată la temperaturi negative, înainte de a începe exploatarea trebuie trebuie acordată posibilitatea produsului de a se încălzi la temperatura încăperii (+16–25°C) îndealungul a 3 ore.
11. Deconectați aparatul de fiecare dată, când nu planificați să î-l folosiți o perioadă mai îndelungată de timp.
12. Nu folosiți aparatul în timpul conducerii mijlocului de transport, în cazul în care, aparatul distrage atenția, și de asemenea în acele cazuri, când deconectarea aparatului este prevăzută de legislație.

Particularităţile • Bluetooth 5.0 • Iluminarea cu LED-uri • True Wireless Stereo (TWS) - posibilitatea de a asocia două difuzoare separate prin Bluetooth într-un sistem de difuzoare 2.0 • Receptor FM încorporat • MP3-player integrat • Compatibilitate cu stick-uri USB şi carduri memorie MicroSD • Jack pentru microfon • Intrare audio AUX • Egalizor • Suport pentru telefon integrat • Mâner de transport convenabil • Mufa TYPE C • Invertor de fază pe panoul frontal **Specificaţiile tehnice** • Schema sonoră: mono, 2.0 • Putere totală de ieșire (RMS): 20 W • Proporţia semnal/zgomot: 85 dB • Diapazonul frecvenţelor: 150–18000 Hz • Dimensiunea difuzoarelor: 2 x 3 " • Rezistenţa difuzoarelor: 4 Ohm • Distanţa de acţiune: 10 m • Efecte de lumină: este • Funcția de oprire a luminii de fundal: este • Alimentare: 5V de la conxiunea USB, Acumulator Li-Ion • Capacitatea acumulatorului: 2400 mA·h • Tipul bateriei: 18650 • Durata de viață a bateriei: 2 ore • Timp de încărcare a bateriei: 6 ore • Diapazonul frecvenţelor radio: 87.5–108.0 MHz • Dimensiunea maximă acceptată a cardului de memorie/unității flash USB: 32 GB • Formate de redare audio: MP3 • Mufă microfon: 6,3 -mm jack • Numărul de intrări de microfon: Unu • Materialul corpului: plastic • Culoare: negru **Set** • Sistemul audio • Instrucţiunile • Cablu Type-C
Importatorul: Defender Technology OÜ, Betooni str 11, 11415, Tallinn, Estonia.
Producător: Chinaowl Co., Ltd. Address: Unit308-309, Building B, Huafeng Financial Harbor, Xin'an 6th Road, Bao'an Dist, Shenzhen, China.
Termenul de valabilitate nu este limitat. Durata de viață — 2 ani. Data fabricației: vezi pe ambalaj.
Producătorul își rezervă dreptul de a modifica configurația și caracteristicile tehnice specificate în acest manual. Cea mai recentă și recentă versiune a manualului este disponibilă pe www.defender-global.com
Produs în China.

RU ПОРТАТИВНАЯ КОЛОНКА
ИНСТРУКЦИЯ

Декларация соответствия. На функционирование устройства (устройств) могут повлиять статические, электрические или высокочастотные поля (радиоаппаратура, мобильные телефоны, микроволновые печи, электростатические разряды). В случае возникновения увеличьте расстояние от устройства, вызывающего помехи.

Утилизация батареек, электрического и электронного оборудования
Этот знак на товаре, батарейках к товару или на упаковке означает, что товар не может быть утилизирован вместе с бытовыми отходами. Он должен быть доставлен в компанию по сбору и утилизации батареек, электрического и электронного оборудования.

Правила и условия безопасного и эффективного использования товара Меры предосторожности:

1. Использовать товар только по прямому назначению.
2. Не разбирать. Данное изделие не содержит частей, подлежащих самостоятельному ремонту. По вопросам обслуживания и замены неисправного изделия обращайтесь к фирме-продавцу или в авторизованный сервисный центр Defender. При приеме товара убедитесь в его целостности и отсутствии внутри свободно перемещающихся предметов.
3. Не предназначен для детей до 3-х лет. Может содержать мелкие детали.
4. Не допускать попадания влаги на изделие и внутрь его. Не опускать изделие в жидкости.
5. Не подвергать изделие вибрациям и механическим нагрузкам, способным привести к механическим повреждениям товара. В случае наличия механических повреждений никаких гарантий на товар не дается.
6. Не использовать при видимых повреждениях изделия. Не пользоваться заведомо неисправным устройством.
7. Не использовать при температурах ниже или выше рекомендуемых (см. инструкцию пользователя), при возникновении конденсируемой влажности, а также в агрессивной среде.
8. Не брать в рот.
9. Не использовать изделие в промышленных, медицинских или производственных целях.
10. В случае, если транспортировка товара осуществлялась при отрицательных температурах, перед началом эксплуатации нужно дать товару согреться в теплом помещении (+16-25 °С) в течение 3 часов.
11. Выключать устройство каждый раз, когда не планируется использовать его в течение длительного периода времени.
12. Не использовать устройство при вождении транспортного средства в случае, если устройство отвлекает внимание, а также в тех случаях, когда отключение устройства предусмотрено законом.

Специальные условия хранения, транспортировки и реализации не предусмотрены. Утилизация этого изделия по завершении его срока службы должна выполняться в соответствии с требованиями всех нормативов и законов.
Назначение: акустическая система — устройство для воспроизведения звука.
Особенности • Bluetooth 5.0 • Светодиодная подсветка • True Wireless Stereo (TWS) — возможность сопряжения двух отдельных колонок по Bluetooth в акустическую 2.0 систему • Встроенный FM-приемник • Встроенный MP3-плеер • Поддержка USB-накопителей и MicroSD-карт • Разъем для микрофона • AUX-аудиовход • Эквалайзер • Встроенная подставка под телефон • Удобная ручка для переноски • Разъем TYPE C • Фазоинвертор на передней панели **Характеристики** • Звуковая схема: моно, 2.0 • Количество полос: 1 • Суммарная выходная мощность (RMS): 20 Вт • Соотношение сигнал/шум: 85 дБ • Диапазон частот: 150–18000 Гц • Размер динамиков: 2 x 3 " • Сопротивление динамиков: 4 Ом • Дальность действия: 10 м • Световые эффекты: есть • Количество световых режимов: 3 • Функция выключения подсветки: есть • Питание: от USB, 5 В , Li-Ion аккумулятор • Емкость аккумулятора: 2400 мА·ч • Тип элементов питания: 18650 • Время работы от аккумулятора: 2 час • Время зарядки аккумулятора: 6 час • Радиочастотный диапазон: 87.5–108.0 МГц • Максимальный поддерживаемый объем карты памяти / USB-флеш-накопителя: 32 ГБ • Форматы воспроизведения аудио: MP3 • Вход для микрофона: 6,3-мм джек • Количество микрофонных входов: Один • Материал корпуса: пластик • Цвет: чёрный
Комплектация • Акустическая система • Инструкция • Кабель Type-C
Импортер в РФ: ООО «ТД Компания Дефендер» Адрес: 127030, г. Москва, ул. Сущевская, дом 27, стр. 2, помещение III, комната 3, офис 63.
Изготовитель: Чайнаоул Ко. Лтд. Адрес: Юнит308-309, Билдинг Б, Хуафэн Файнэншл Харбор, Синьань 6-я Роад, Баоань Дист, Шэньчжэнь, Китай.
Срок годности не ограничен. Срок службы - 3 месяца. Гарантийный срок - 3 месяца.
Сертификат соответствия № ЕАЭС RU C-CN.АЖ49.В.01541/22 Орган по сертификации Орган по сертификации "Апекс-сертификация" Общества с ограниченной ответственностью "Апекс" Соответствует требованиям Технического регламента Таможенного союза "О безопасности низковольтного оборудования" (ТР ТС 004/2011) Технического регламента Таможенного союза "Электромагнитная совместимость технических средств" (ТР ТС 020/2011) Срок действия с 14.07.2022 по 13.07.2027 включительно. Полную информацию о сертификате соответствия см. на сайте www.defender-global.com
При обнаружении неисправности обратитесь в сервисный центр. Список авторизованных сервисных центров доступен на сайте Defender: https://defender.ru/places/service Дата производства: см. на упаковке.
Производитель оставляет за собой право изменения комплектации и технических характеристик, указанных в этой инструкции. Последняя и полная версия инструкции доступна на сайте www.defender-global.com
Сделано в Китае.

SLV PRENOSNI ZVOČNIK
NAVODILA ZA UPORABO

Izjava o skladnosti

Na delovanje naprave (naprav) lahko vplivajo močna statična, električna ali visokofrekvenčna polja (radijske napeljave, mobilni telefoni, mikrovalovne pečice, elektrostatični razelektritve) /
Če se zgodi, poskusite povečati oddaljenost od naprav, ki povzročajo vmesnik.

Odstranjevanje baterij, električne in elektronske opreme

Ta znak na izdelku, njegovih baterijah ali embalaži pomeni, da izdelka ni mogoče odvreči skupaj z gospodinjskimi odpadki. Dostaviti ga je treba ustreznemu podjetju za zbiranje in recikliranje električnih in elektronskih naprav.

Pogoji varne in učinkovite uporabe izdelka

Previdnostni ukrepi:

1. Izdelek uporabljajte samo za predvideni namen.
2. Ne razstavljajte. Ta izdelek ne vsebuje delov, ki so upravičeni do samozadostnega popravila. Glede vprašanja vzdrževanja in zamenjave okvarjenega izdelka se obrnite na prodajalca ali pooblaščeni servisni center družbe Defender. Med prejemom izdelka se prepričajte, da je neprekinjen in da v njem ni prosto premikajočih se predmetov.
3. Hranite ločeno od otrok, mlajših od 3 let. Lahko vsebuje majhne dele.
4. Hranite ločeno od vlage. Izdelka nikoli ne potapljajte v tekočine.
5. Pazite, da ni vibracij in mehanskih napetosti, ki lahko povzročijo mehanske poškodbe izdelka. V primeru mehanskih poškodb garancija ni dana.
6. Ne uporabljajte v primeru vidnih poškodb. Ne uporabljajte, če je izdelek očitno pokvarjen.
7. Izdelka ne uporabljajte pri temperaturah pod in nad priporočenimi temperaturami (glejte navodila za uporabo), v pogojih izhlapevanja vlage in v sovražnem okolju.
8. Ne dajajte v usta.
9. Izdelka ne uporabljajte v industrijske, medicinske ali proizvodne namene.
10. Če je bila pošiljka izdelka opravljena pri temperaturah pod ničlo, je treba izdelek pred uporabo v treh urah hraniti na toplem (+ 16-25 ° C ali 60-77 ° F).
11. Napravo izklopite vsakič, ko je ne nameravate uporabljati dlje časa.
12. Naprave ne uporabljajte med vožnjo vozila, če je nanj preusmerjena pozornost, in v drugih primerih, ko vas zakon obvezuje, da napravo izklopite.

Lastnosti • Bluetooth 5.0 • LED osvetlitev ozadja • True Wireless Stereo (TWS) - možnost združitve dveh ločenih zvočnikov v en sistem zvočnikov 2.0 • Vgrajen FM-sprejemnik • Vgrajen MP3 predvajalnik • Podpora za USB ključke in kartice MicroSD • Priključek za mikrofon • Avdio vhod AUX vrata • Izenačevalnik • Vgrajena podpora za pametni telefon • Priročen ročaj za enostavno prenašanje naprave s seboj • Priključek TIP C • Fazni pretvornik na sprednji plošči
Specifikacija • Zvočna shema: mono, 2.0 • Število trakov: 1 • Skupna izhodna moč (RMS): 20 W • Razmerje med signalom in šumom: 85 dB • Frekvenčni razpon: 150–18000 Hz • Velikost gonilnika: 2 x 3 " • Impedanca pogonske enote: 4 Ohm • Domet delovanja: 10 m • Svetlobni učinki: da • Število načinov osvetlitve ozadja: 3 • Funkcija izklopa osvetlitve ozadja: da • Napajanje: preko USB, 5V, Li-Ion baterija • Kapaciteta baterije: 2400 mA·h • Vrsta baterije: 18650 • Čas delovanja z enim polnjenjem baterije: 2 uri • Čas polnjenja baterije: 6 ur • Frekvenčno območje sprejemnika: 87,5–108,0 MHz • Največja podprta zmogljivost pomnilniške kartice / ključkov USB: 32 GB • Formati zvočnih datotek: MP3 • Priključek za mikrofon: 6,3 mm priključek • Mikrofon v vratih: en • Material ohišja: plastika • Barva: črna
Vsebina paketa • Sistem zvočnikov • Navodila za uporabo • Kabel z vtičnico Type-C
UVOZNIK: Defender Technology OÜ, Betooni str 11, 11415, Tallinn, Estonia.
Proizvajalec: Chinaowl Co., Ltd. Address: Unit308-309, Building B, Huafeng Financial Harbor, Xin'an 6th Road, Bao'an Dist, Shenzhen, China.
Neomejen rok uporabnosti. Življenjska doba je 2 leti. Datum izdelave: glej na embalaži.
Proizvajalec si pridržuje pravico do spremembe vsebine embalaže in specifikacij, navedenih v tem priročniku. Najnovejši in podrobnejši priročnik za uporabo je na voljo na www.defender-global.com
Izdelano na Kitajskem.

SVK PRENOSNÉ REPRODUKTOROVÉ SYSTÉMY
INŠTRUKCIE

Vyhlásenie o zhode

Na fungovanie prístroja môžu vplývať statické, elektrické alebo vysokofrekvenčné polia (rádio aparatúra, mobilné telefóny, mikrovlnné rúry, elektrostatický výboj). V prípade vyskytnutia interferencií vzdiaľte prístroj od prístroja, ktorý vyvoláva poruchy.Not om miljöskydd

Utilizovanie batérií, elektrických a elektronických prístrojov

Tento znak na výrobku, batériách pre výrobok alebo na balení označuje že sa výrobok nemôže utilizovať spolu s domácim odpadom. Tento musí byť odovzdaný v podniku, ktorý sa zaoberá zberom a utilizovaním batérií, elektrických a elektronických prístrojov.

Pravidlá a podmienky bezpečného a účinného použitia výrobku

Bezpečnostné opatrenia:

1. Výrobok používať výlučne podľa účelu.
2. Nerozoberajte. Tento výrobok neobsahuje časti, ktoré si môžete sami opraviť. V súvislosti s opravovaním a výmenou nefunkčného výrobku obráťte sa na firmu-predajcu alebo na oprávnené servisné centrum Defender. Pri preberaní výrobku zistite jeho ucelenosť a neprítomnosť voľne posúvacích častí v ňom.
3. Nie je určené pre deti do 3 rokov. Môže obsahovať drobné časti.
4. Nedovoliť aby vlhkosť vnikla do výrobku. Nenechávať výrobok v tekutine.
5. Nevyložiť výrobok vibráciám a mechanickým záťažiam, ktoré by mohli vyvolať mechanické poškodenia výrobku. V prípade existencie mechanických poškodení pre výrobok nie sú žiadne záruky.
6. Nepoužívať ak výrobok má zjavné poškodenia. Nepoužívať výrobok ak je jasné že je pokazený.
7. Nepoužívať pri teplotách nižších alebo vyšších od uvedených (viď Návod na použitie), v prípade vytvárania kondenzovanej vlhkosti, ani v agresívnom prostredí.
8. Neklásť do úst.
9. Nepoužívať výrobok pre priemyselné, zdravotnícke alebo výrobné účely.
10. V prípade že je výrobok prevážaný pri teplote nižšej od nuly, pred použitím ho treba nechať voľne zohriať v teplej miestnosti (+16-25 °C) v trvaní 3 hodiny.
11. Výrobok treba vypnúť v príadoch keď sa nebude používať dlhší čas.
12. Nepoužívať výrobok počas jazdy motorovým vozidlom a v prípadoch keď to priťahuje pozornosť vodičov, tiež v prípadoch keď je vypájanie výrobku určené podľa zákona.

Osobitosti • Bluetooth 5.0 • Led osvetlenie • True Wireless Stereo (TWS) - schopnosť spárovať dva samostatné reproduktory cez Bluetooth do systému reproduktorov 2.0 • Vstavané FM rádio • Vstavaný mp3-prehrávač • Podpora USB-diskov a pamäťových kariet MicroSD • Konektor pre mikrofón • AUX- audio vstup • Vyrovnávač • Vstavaný stojan na telefón • Pohodlná rukoväť na prenášanie • TYPE C konektor • Fázový menič na prednom paneli
Technické charakteristiky • Zvuková schéma: mono, 2.0 • Celkový vystupný výkon (RMS): 20 W • Vyváženosť signál/šum: 85 dB • Frekvenčné pásmo: 150–18000 Hz • Veľkosť reproduktorov: 2 x 3 " • Odpor reproduktorov: 4 Ohm • Dosah: 10 m • Svetelné efekty: je prítomná • Funkcia vypnutia podsvietenia: je prítomná • Pripojenie: od USB, 5 B , Li-Ion akumulátor • Kapacita akumulátora: 2400 mA·h • Typ batérií: 18650 • Životnosť batérie: 2 kusov • Doba nabíjania batérie: 6 kusov • Rozsah rádiových frekvencií: 87.5–108.0 MHz • Maximálna podporovaná kapacita pamäťovej karty / USB flash disku: 32 GB • Formáty audio reprodukcie: MP3 • Vstup na mikrofón: 6,3-mm zvierka • Počet vstupov mikrofónu: Jeden • Látka telesa: plast • Farba: čierny
Komplektácia • Reproduktorový systém • Inštrukcie • Kábel Type-C
Dovozca: Defender Technology OÜ, Betooni str 11, 11415, Tallinn, Estonia.
Výrobca: Chinaowl Co., Ltd. Address: Unit308-309, Building B, Huafeng Financial Harbor, Xin'an 6th Road, Bao'an Dist, Shenzhen, China.
Čas použiteľnosti je neobmedzený. Životnosť — 2 roky. Dátum výroby: viď na obale. Výrobca si vyhradzuje právo zmeniť konfiguráciu a technické vlastnosti uvedené v tomto pokyne. Najnovšia a plná verzia pokynov je k dispozícii na webovej stránke www.defender-global.com
Vyrobeno v Číne.

SWE PORTABELT HÖGTALARE
BRUKSANVISNING

Försäkran om överensstämmelse

Anordningens funktion kan påverkas av statiska, elektriska eller högfrekventa fält (radioutrustning, mobiltelefoner, mikrovågor, elektrostatiska urladdningar). Om störningar uppstår, öka avståndet från anordningen som orsakar störningar.

Not om miljöskydd

Efter implementeringen av EU direktiv 2002/96/EU i den nationella lagstiftningen, gäller följande: Elekriska och elektroniska apparater får inte avyttras med hushållsavfall. Konsumenter är skyldiga att återlämna elektriska och elektroniska apparater vid slutet av dess livslängd till, för detta ändamål, offentliga uppsamlingsplatser. Detaljer för detta definieras via den nationella lagstiftningen i respektive land. Denna symbol på produkten, instruktionsmanualen eller på förpackningen indikerar att produkten innefattas av denna bestämmelse. Genom återvinning och återanvändning av material bidrar du till att skydda miljön och din omgivning.

Regler och villkor för säker och effektiv användning av produkten. Säkerhetsåtgärder:

1. Använd produkten enbart för avsett ändamål.
2. Ta inte isär produkten. Den innehåller inga delar, som man själv kan reparera. För underhåll och utbyte av en defekt produkt kontakta vänligen företaget-återförsäljaren eller ett auktoriserat Defender servicecenter. När du tar emot produkten, kontrollera dess integritet och attdet inte finns fritt rörliga objekt inuti.
3. Produkten är ej lämplig för barn under 3 år. Den kan innehålla små delar.
4. Låt ingen fukt komma på och in i produkten. Sänk inte ner produkten i vätskor.
5. Utsätt inte produkten för vibrationer och mekaniska påfrestningar som kan leda till mekaniska skador på produkten. Ingen garanti ges för produkter som fått mekaniska skador.
6. Använd inte produkten om den har synliga skador. Använd inte en uppenbart defekt produkt.
7. Använd inte produkten vid temperaturer under eller över de rekommenderade värdena (se användarhandboken), vid kondenserad fukt och i aggressiva miljöer.
8. Ta inte i munnen.
9. Använd inte produkten i industriella och medicinska ändamål.
10. Om produkten har transporterats vid låga temperaturer, låt den värmas upp i ett varmt rum (+ 16-25 ° C) under 3 timmar.
11. Stäng av anordningen varje gång, om du inte tänker använda den under en lång tid.
12. Använd inte anordningen medan du kör, om anordningen är störande, liksom i de fall då anordningen ska stängas av enligt lagen.

Särdrag • Bluetooth 5.0 • LED-lampor • True Wireless Stereo (TWS) - en möjlighet att para ihop två separata högtalare till ett 2.0-högtalarsystem via Bluetooth • Inbyggd FM-radio • Inbyggd MP3-spelare • Stödjer USB-enheter och MicroSD-kort • Mikrofonuttaget • AUX ingång • Utjämnare • Integrerat telefonställ • Bekvämt bärhandtag • Kontakt TYP C • Fasomvandlare på frontpanelen
Tekniska egenskaper • Ljudschema: mono, 2.0 • Total uteffekt (RMS): 20 W • Signal/brus-förhållande: 85 dB • Frekvensomfång: 150–18000 Hz • Storlek på högtalare: 2 x 3 " • Hörlurars resistans: 4 Ohm • Överföringsavstånd: 10 m • Ljuseffekter: ja • Funktion för avstängning av bakgrundsbelysning: ja • Strömförsörjning: från USB, 5 V, Li-Ion batteri • batterikapacitet: 2400 mA·h • Batterityp: 18650 • Användningstid med en laddning: 2 t • Batteriets laddningstid: 6 t • Radiofrekvens: 87.5–108.0 MHz • Maximal storlek på minneskort/USB-minne: 32 GB • Uppspelningsformat för audio: MP3 • Mikrofon ingång: 6.3 mm jack • Antal mikrofoningångar: Ett • Höljets material: plast • Färg: svart
Utrustning • Högtalarsystem • Bruksanvisning • Kabel Type-C
Importör: Defender Technology OÜ, Betooni str 11, 11415, Tallinn, Estonia.
Tillverkare: Chinaowl Co., Ltd. Address: Unit308-309, Building B, Huafeng Financial Harbor, Xin'an 6th Road, Bao'an Dist, Shenzhen, China.
Obegränsad hållbarhet. Livstid — 2 år. Tillverkningsdatum: se förpackningen. Tillverkaren förbehåller sig rätten att ändra uppsättningen och tekniska specifikationerna som anges i denna bruksanvisning. Den senaste och fullständiga versionen av bruksanvisningen finns på www.defender-global.com
Tillverkad i Kina.

UKR ПОРТАТИВНА АКУСТИЧНА СИСТЕМА
ІНСТРУКЦІЯ

Декларація відповідності

На функціонування пристрою (пристроїв) можуть впливати статичні, електричні або високочастотні поля (радіоапаратура, мобільні телефони, мікрохвильові печі, електростатичні розряди, тощо). У випадку виникнення такого впливу збільште відстань від його джерела.

Утилізація батарейок, електричного і електронного устаткування

Ця позначка на виробі, батарейках до виробу або упаковці позначає, що виріб не можна утилізувати з побутовими відходами. Він повинен бути доставлений в місце по збору та утилізації батарейок, електричного та електронного устаткування.

Правила та умови безпечного та ефективного використання товару

Запобіжні засоби:

1. Використовувати товар тільки за прямим призначенням
2. Не розбирати. Даний пристрій не містить частин, що підлягають самостійному ремонту. Щодо обслуговування та заміни несправного виробу звертайтеся до фірми-продавця або в авторизований сервісний центр Defender. Під час приймання товару впевніться в його цілісності та відсутності всередині предметів, що вільно переміщуються
3. Не передбачений для дітей віком до 3-х років. Може містити дрібні деталі
4. Запобігайте попадання вологи на виріб або всередину виробу. Не занурюйте виріб в рідину
5. Запобігайте впливу на виріб вібрації та механічних навантажень, що можуть привести до ушкодження виробу. Гарантія не надається на виріб, що має механічні пошкодження.
6. Не користуйтеся виробом, якщо він пошкоджений.
7. Не використовувати при температурі вище або нижче тої, що рекомендується в інструкції користувача, при виникненні конденсованої вологи, а також в агресивному середовищі
8. Не брати до рота
9. Не використовувати виріб за промисловим, медичним або виробничим призначенням
10. Якщо виріб транспортувався при температурі нижче 0 °C, то перед початком експлуатації потрібно витримати виріб при температурі не нижче +16 °C протягом 3-х годин.
11. Вимикайте пристрій кожного разу, якщо планується не використовувати його протягом довготривалого періоду
12. Не використовуйте пристрій під час управління транспортним засобом, якщо це відволікає увагу, а також у випадках, коли відключення пристрою передбачене законодавством.

Спеціальні умови зберігання, транспортування і реалізації не передбачені. Утилізація цього виробу по закінченні його терміну служби повинна виконуватися згідно вимог усіх державних нормативів і законів.
Прызначэнне: акустична система - пристрій для відтворення звуку.
Особливості • Bluetooth 5.0 • Світлодіодне підсвічування • True Wireless Stereo (TWS) - можливість сполучення двох окремих колонок по Bluetooth в акустичну 2.0 систему • Вбудований FM-приймач • Вбудований MP3-плеєр • Підтримка USB-накопичувачів і MicroSD-карт • Роз'єм для мікрофона • AUX аудіовхід • Еквалайзер • Вбудована підставка під телефон • Зручна ручка для перенесення • Роз'єм TYPE C • Фазоінвертор на передній панелі **Технічні характеристики** • Звукова схема: моно, 2.0 • Сумарна вихідна потужність (RMS): 20 Вт • Співвідношення сигнал / шум: 85 дБ • Діапазон частот: 150–18000 Гц • Розмір динаміків: 2 x 3 " • Опір динаміків: 4 Ом • Дальність дії: 10 м • Світлові ефекти: є • Функція вимкнення підсвічування: є • Живлення: від USB, 5 В, Li-Ion акумулятор • Ємність акумулятора: 2400 мА·ч • Тип елементів живлення: 18650 • Час роботи від акумулятора: 2 год • Час заряджання акумулятора: 6 год • Радіочастотний діапазон: 87.5–108.0 МГц • Максимальний підтримуваний об'єм картки пам'яті / USB-флеш-накопичувача: 32 ГБ • Формати відтворення аудіо: MP3 • Вхід для мікрофону: 6,3-мм джек • Кількість мікрофонних входів: Один • Матеріал корпусу: пластик • Колір: чорний **Комплектація** • Акустична система • Інструкція • Кабель Type-C
Імпортер в Україні: ТОВ «Виробниче Підприємство "Промислові Системи», адреса: вул. Кирилівська, 40А, м. Київ, 04080, Україна.
Виробник: Чайнаоул Ко. Лтд. Адреса: Юніт308-309, Білдінг Б, Хуафен Файненшл Харбор, Сіньань 6-я Роад, Баоань Діст, Шенжень, Китай.
Термін придатності необмежений. Термін служби - 3 місяці. Гарантійний період - 3 місяці. Перелік авторизованих сервісних центрів дивіться на сайті Defender: https://ua.defender-global.com/places/service
Дата виробництва: див. на упаковці. Виробник залишає за собою право зміни комплектації і технічних характеристик, зазначених в цій інструкції. Остання та повна версія інструкції доступна на сайті www.defender-global.com
Зроблено в Китаї.

UZB PORTATIV KARNAY
YO'RIQNOMA

Muvofiqlik deklaratsiyasi. Qurilma (qurilmalar) ishlashiga statik, elektrik yoki yuqorichastotali maydon (radioapparatura, mobil telefonlar, mikroto'lqinli pechlar, elektrostatik razryadlar) ta'sir etishi mumkin. Shovqinlar yuzaga kelganda buni yazaga keltiruvchi qurilmadan masofani kattalashtiring.

Batareyka, elektrik va elektron uskunalarni utilizatsiya qilish

Mahsulotdagi, mahsulot ichida bo'lgan batareykadagi yoki qadoqdagi ushbu belgi mahsulot maishiy chiqindilar bilan birgalikda utilizatsiya qilinmasligini bildiradi. U batareyka, elektr va elektron uskunalarni yig'ish va utilizatsiyasi bilan shug'ullanuvchi kompaniyaga yetkazilishi lozim

Oldini olish choralari:

1. Mahsulotni o'zini maqsadida ishlatilsin
2. Qismlarga bo'linmasin. Mazkur buyum mustaqil ta'mirlanishi mumkin bo'lgan qismlarga ega emas. Xizmat ko'rsatish va nosoz buyumni almashtirish masalasida firma-sotuvchi yoki Defender xizmat ko'rsatish markaziga murojaat etilsin. Mahsulotni qabul qilishda uning butunligi va ichida erkin harakatlanadigan buyumlar yo'qligiga ishonch hosil qiling.
3. 3 yoshgacha bo'lgan bolalarga mo'ljallanmagan. Mayda buyumlarga ega bo'lishi mumkin.
4. Buyumga va uning ichiga namlikni kirishiga yo'l qo'yilmasin. Suyuqlik ichiga buyum tushirilmasin
5. Buyumni mexanik shikastlanishga olib keladigan vibratsiya va mexanik zo'riqishlarga yo'l qo'yilmasin. Mexanik shikastlanishlar yuzaga kelganda mahsulotga hech qanday kafolat berilmaydi
6. Buyumda ko'rinuvchi shikastlanishlar yuzaga kelganda ishlatilmasin. Oldindan ma'lum bo'lgan nosoz qurilmadan foydalanilmasin.
7. Kondensatsiyalangan namlik, xamda salbiy muhit yuzaga kelganda tavsiya etilgan haroratdan past yoki yuqori darajada ishlatilmasin.
8. Og'iz bo'shlig'iga olinmasin.
9. Buyumni sanoat, tibbiyot yoki ishlab chiqarish maqsadida ishlatilmasin.
10. Agar mahsulotni tashilishi manfiy haroratda olib borilgan bo'lsa, u holda mahsulotni ishlatishdan avval uni iliq binoda (+16-25 °C) 3 soat davomida isitish kerak.
11. Qurilmani ancha vaqtga ishlatilmasligi rejalashtirilayotganda, uni o'chirib qo'yish lozim.
12. Agar qurilma transport vositasini boshqarishda diqqatni chalg'itsa, xamda qonunchilik tomonidan o'chrish ko'zda tutilgan bo'lsa undan foydalanilmasin.

O'ziga xos xususiyatlari • Bluetooth 5.0 • LED orqa yorug'lik • True Wireless Stereo (TWS) - ikkita alohida dinamikni bitta 2.0 dinamik tizimiga ulash imkoniyati • O'rnatilgan FM-qabul qiluvchi • O'rnatilgan MP3 pleer • USB flesh-disklar va MicroSD kartalarini qo'llab-quvvatlash • Mikrofon uyasi • Audio kirish AUX porti • Ekvalayzer • Smartfon uchun o'rnatilgan qo'llab-quvvatlash • Qurilmani osongina o'zingiz bilan olib ketish uchun qulay tutqich • TYPE C ulagichi • Old paneldagi fazali inverter **Spetsifikatsiya** • Ovoz sxemasi: mono, 2.0 • Bandlar soni: 1 • Umumiy chiqish quvvati (RMS): 20 Vt • Signal va shovqin nisbati: 85 dB • Chastota diapazoni: 150–18000 Hz • Haydovchi o'lchami: 2x3" • Haydovchi blokining empedansi: 4 Ohm • Ishlash diapazoni: 10 m • Yoritish effektlari: ha • Orqa yorug'lik rejimlari soni: 3 • Orqa yorug'likni o'chirish funktsiyasi: ha • Quvvat manbai: USB, 5V, Li-Ion batareyasi orqali • Batareya quvvati: 2400 mA·soat • Batareya turi: 18650 • Bir batareya zaryadida ishlash vaqti: 2 soat • Batareyani zaryadlash vaqti: 6 soat • Tyuner chastota diapazoni: 87,5–108,0 MGts • Xotira kartasi / USB flesh-disklarning maksimal qo'llab-quvvatlanadigan hajmi: 32 GB • Audio fayl formatlari: MP3 • Mikrofon uyasi: 6,3 mm raz'em • Portlardagi mikrofon: bitta • Korpus materiali: plastmassa • Rang: qora
Paket tarkibi • Karnay tizimi • Operatsion qo'llanma • Type-C uyasi kabeli
Ishlab chiqaruvchi: Chinaowl Co., Ltd. Address: Unit308-309, Building B, Huafeng Financial Harbor, Xin'an 6th Road, Bao'an Dist, Shenzhen, China.
Cheksiz saqlash muddati. Xizmat muddati 3 oy. Kafolat muddati - 3 oy. Ishlab chiqarich sanasi: qadoq qutiga qaralsin. Ishlab chiqaruvchi ushbu qo'llanmada ko'rsatilgan paket tarkibini va texnik xususiyatlarini o'zgartirish huquqiga ega. Eng so'nggi va batafsil qo'llanma bilan www.defender-global.com saytida tanishishingiz mumkin. Xitoyda ishlab chiqarilgan.